EDITAL – CONCORRÊNCIA ELETRÔNICA Nº 90098/2026 (985821-48/2026)

CONCORRÊNCIA ELETRÔNICA
n° 90098/2026

CONTRATANTE (UASG: 985821)

PREFEITURA MUNICIPAL DE CANTAGALO

OBJETO

Contratação de empresa especializada para a realização dos serviços de reforço estrutural da ponte da Rua Domingos de Souza, 1º Distrito de Cantagalo-RJ, nos termos, condições e exigências estabelecidas neste Edital e Anexos.

VALOR TOTAL DA CONTRATAÇÃO

R$ 186.176,33 (cento e oitenta e seis mil cento e setenta e seis reais e trinta e três centavos)

DATA DA SESSÃO PÚBLICA

Dia 08/12/2026 às 10h (horário de Brasília)

CRITÉRIO DE JULGAMENTO:

Menor preço global

MODO DE DISPUTA:

Aberto

TRATAMENTO FAVORECIDO ME/EPP/EQUIPARADAS

Sim

MARGEM DE PREFERÊNCIA PARA ALGUM ITEM

Não

EDITAL – CONCORRÊNCIA ELETRÔNICA Nº 90098/2026 (985821-48/2026)

Sumário

1. DO OBJETO 3
2. DA PARTICIPAÇÃO NA LICITAÇÃO 3
3. DO ORÇAMENTO ESTIMADO 5
4. DA APRESENTAÇÃO DA PROPOSTA E DOS DOCUMENTOS DE HABILITAÇÃO 5
5. DO PREENCHIMENTO DA PROPOSTA 8
6. DA ABERTURA DA SESSÃO, CLASSIFICAÇÃO DAS PROPOSTAS E FORMULAÇÃO DE LANCES . 9
7. DA FASE DE JULGAMENTO 12
8. DA FASE DE HABILITAÇÃO 14
9. DO TERMO DE CONTRATO 19
10. PRAZO CONTRATUAL 20
11. REAJUSTE 20
12. EXECUÇÃO, GESTÃO E FISCALIZAÇÃO CONTRATUAIS 20
13. DOS RECURSOS 21
14. DAS INFRAÇÕES ADMINISTRATIVAS E SANÇÕES 21
15. DA IMPUGNAÇÃO AO EDITAL E DO PEDIDO DE ESCLARECIMENTO 24
16. DAS DISPOSIÇÕES GERAIS 24

EDITAL – CONCORRÊNCIA ELETRÔNICA Nº 90098/2026 (985821-48/2026)

PREFEITURA MUNICIPAL DE CANTAGALO

CONCORRÊNCIA ELETRÔNICA Nº 90098/2026
Processo Administrativo n° 3.405/2026

Torna-se público que a Secretaria Municipal de Obras e Serviços Públicos, por meio do setor de licitações, sediado na Rua Ver Francisco Eugênio Vieira, 300 – Sala 101 - Centro, Cantagalo/RJ, realizará licitação, na modalidade CONCORRÊNCIA, na forma ELETRÔNICA, pelo critério de MENOR PREÇO GLOBAL, nos termos da Lei nº 14.133/2021, Decreto Municipal nº 3.982/2023, Portaria nº 9.980/24 e demais legislação aplicável e, ainda de acordo com as condições estabelecidas neste Edital.

A sessão pública será realizada através do sítio Portal de Compras do Governo Federal na rede mundial de computadores, no endereço eletrônico: https://www.gov.br/compras/pt-br/, e terá início às 10 horas, no horário oficial de Brasília/DF, em 08/12/2026.

1. DO OBJETO

1.1. Contratação de empresa especializada para a realização dos serviços de reforço estrutural da ponte da Rua Domingos de Souza, 1º Distrito de Cantagalo-RJ, nos termos, condições e exigências estabelecidas neste Edital e Anexos.

1.2. A licitação será realizada em único item.

1.3. O objeto será executado sob o regime de empreitada por preço unitário que se encontram descritos no Projeto Básico e Anexos.

2. DA PARTICIPAÇÃO NA LICITAÇÃO

2.1. Poderão participar deste certame os interessados previamente credenciados no Sistema de Cadastramento Unificado de Fornecedores - SICAF e no Sistema de Compras do Governo Federal (www.gov.br/compras).

2.2. Os interessados deverão atender às condições exigidas no cadastramento no Sicaf até o terceiro dia útil anterior à data prevista para recebimento das propostas.

2.3. O licitante responsabiliza-se exclusiva e formalmente pelas transações efetuadas em seu nome, assume como firmes e verdadeiras suas propostas e seus lances, inclusive os atos praticados diretamente ou por seu representante, excluída a responsabilidade do provedor do sistema ou do órgão ou entidade promotora da licitação por eventuais danos decorrentes de uso indevido das credenciais de acesso, ainda que por terceiros.

2.4. É de responsabilidade do cadastrado conferir a exatidão dos seus dados cadastrais nos Sistemas relacionados no item anterior e mantê-los atualizados junto aos órgãos responsáveis pela informação, devendo proceder, imediatamente, à correção ou à alteração dos registros tão logo identifique incorreção ou aqueles se tornem desatualizados.

2.5. A não observância do disposto no item anterior poderá ensejar desclassificação no momento da habilitação.

2.6. A presente licitação é de ampla participação.

2.7. Será concedido tratamento favorecido para as microempresas e empresas de pequeno porte, para as sociedades cooperativas mencionadas no artigo 16 da Lei nº 14.133, de 2021, para o agricultor familiar, o produtor rural pessoa física e para o microempreendedor individual - MEI, nos limites previstos da Lei Complementar nº 123, de 2006 e do Decreto nº 8.538, de 2015.

2.8. Não poderão disputar esta licitação:

2.8.1 aquele que não atenda às condições deste Edital e seus anexos;

2.8.2 sociedade que desempenhe atividade incompatível com o objeto da licitação;

2.8.3 empresas estrangeiras que não tenham representação legal no Brasil com poderes expressos para receber citação e responder administrativa ou judicialmente;

2.8.4 autor do anteprojeto, do projeto básico ou do projeto executivo, pessoa física ou jurídica, quando a licitação versar sobre serviços ou fornecimento de bens a ele relacionados;

2.8.5 empresa, isoladamente ou em consórcio, responsável pela elaboração do projeto básico ou do projeto executivo, ou empresa da qual o autor do projeto seja dirigente, gerente, controlador, acionista ou detentor de mais de 5% (cinco por cento) do capital com direito a voto, responsável técnico ou subcontratado, quando a licitação versar sobre serviços ou fornecimento de bens a ela necessários;

2.8.6 pessoa física ou jurídica que se encontre, ao tempo da licitação, impossibilitada de participar da licitação em decorrência de sanção que lhe foi imposta;

2.8.7 aquele que mantenha vínculo de natureza técnica, comercial, econômica, financeira, trabalhista ou civil com dirigente do órgão ou entidade contratante ou com agente público que desempenhe função na licitação ou atue na fiscalização ou na gestão do contrato, ou que deles seja cônjuge, companheiro ou parente em linha reta, colateral ou por afinidade, até o terceiro grau;

2.8.8 empresas controladoras, controladas ou coligadas, nos termos da Lei nº 6.404, de 15 de dezembro de 1976, concorrendo entre si;

2.8.9 pessoa física ou jurídica que, nos 5 (cinco) anos anteriores à divulgação do edital, tenha sido condenada judicialmente, com trânsito em julgado, por exploração de trabalho infantil, por submissão de trabalhadores a condições análogas às de escravo ou por contratação de adolescentes nos casos vedados pela legislação trabalhista;

2.8.10 pessoas jurídicas reunidas em consórcio, conforme justificativa constate do Projeto Básico;

2.8.11 Organizações da Sociedade Civil de Interesse Público - OSCIP, atuando nessa condição;

2.8.12 pessoas físicas.

2.9. Não poderá participar, direta ou indiretamente, da licitação ou da execução do contrato agente público do órgão ou entidade contratante, devendo ser observadas as situações que possam configurar conflito de interesses no exercício ou após o exercício do cargo ou emprego, nos termos da legislação que disciplina a matéria, conforme § 1º do art. 9º da Lei nº 14.133, de 2021.

2.10. O impedimento de que trata o item 2.8.6 será também aplicado ao licitante que atue em substituição a outra pessoa, física ou jurídica, com o intuito de burlar a efetividade da sanção a ela aplicada, inclusive a sua controladora, controlada ou coligada, desde que devidamente comprovado o ilícito ou a utilização fraudulenta da personalidade jurídica do licitante.

2.11. A critério da Administração e exclusivamente a seu serviço, o autor dos projetos e a empresa a que se referem os itens 2.8.4 e 2.8.5 poderão participar no apoio das atividades de planejamento da

contratação, de execução da licitação ou de gestão do contrato, desde que sob supervisão exclusiva de agentes públicos do órgão ou entidade.

2.12. Equiparam-se aos autores do projeto as empresas integrantes do mesmo grupo econômico.

2.13. O disposto nos itens 2.8.4 e 2.8.5 não impede a licitação ou a contratação de serviço que inclua como encargo do contratado a elaboração do projeto básico e do projeto executivo, nas contratações integradas, e do projeto executivo, nos demais regimes de execução.

2.14. Em licitações e contratações realizadas no âmbito de projetos e programas parcialmente financiados por agência oficial de cooperação estrangeira ou por organismo financeiro internacional com recursos do financiamento ou da contrapartida nacional, não poderá participar pessoa física ou jurídica que integre o rol de pessoas sancionadas por essas entidades ou que seja declarada inidônea nos termos da Lei nº 14.133, de 2021.

2.15. A vedação de que trata o item 2.9 estende-se a terceiro que auxilie a condução da contratação na qualidade de integrante de equipe de apoio, profissional especializado ou funcionário ou representante de empresa que preste assessoria técnica.

3. DO ORÇAMENTO ESTIMADO

3.1. O orçamento estimado da presente contratação não será de caráter sigiloso.

3.2. O valor estimado da contratação é de R$ 186.176,33 (cento e oitenta e seis mil, cento e setenta e seis reais e trinta e três centavos).

3.3. As despesas decorrentes da presente contratação correrão à conta de recursos específicos consignados no Orçamento Geral do Município deste exercício, na dotação abaixo discriminada:

Unidade Orçamentária: Secretaria Municipal de Obras e Serviços Públicos.

Programa de Trabalho: 10035.15.451.3502.1.005

Elemento da Despesa: 44.90.51

Fonte: 15010001 / 172000

4. DA APRESENTAÇÃO DA PROPOSTA E DOS DOCUMENTOS DE HABILITAÇÃO

4.1. Na presente licitação, a fase de habilitação sucederá as fases de apresentação de propostas e lances e de julgamento.

4.2. Os licitantes encaminharão, exclusivamente por meio do sistema eletrônico, a proposta com o preço, conforme o critério de julgamento adotado neste Edital, até a data e o horário estabelecidos para abertura da sessão pública.

4.3. No cadastramento da proposta inicial, o licitante declarará, em campo próprio do sistema, que:

4.3.1 está ciente e concorda com as condições contidas no edital e seus anexos, bem como de que a proposta apresentada compreende a integralidade dos custos para atendimento dos direitos trabalhistas assegurados na Constituição Federal, nas leis trabalhistas, nas normas infralegais, nas convenções coletivas de trabalho e nos termos de ajustamento de conduta vigentes na data de sua entrega em definitivo e que cumpre plenamente os requisitos de habilitação definidos no instrumento convocatório;

4.3.2 não emprega menor de 18 anos em trabalho noturno, perigoso ou insalubre e não emprega menor de 16 anos, salvo menor, a partir de 14 anos, na condição de aprendiz, nos termos do artigo 7°, XXXIII, da Constituição;

4.3.3 não possui empregados executando trabalho degradante ou forçado, observando o disposto nos incisos III e IV do art. 1º e no inciso III do art. 5º da Constituição Federal;

4.3.4 cumpre as exigências de reserva de cargos para pessoa com deficiência e para reabilitado da Previdência Social, previstas em lei e em outras normas específicas.

4.4. O licitante organizado em cooperativa deverá declarar, ainda, em campo próprio do sistema eletrônico, que cumpre os requisitos estabelecidos no artigo 16 da Lei nº 14.133, de 2021.

4.5. No caso das empresas que foram beneficiadas pela Lei nº 12.546, de 2011, as propostas de preços deverão ser apresentadas com as alíquotas em vigor, nos termos da Lei nº 14.973, de 2024, aplicáveis para o ano de apresentação da proposta.

4.5.1 A pedido da empresa contratada, o preço do contrato poderá ser revisto, nos termos do art. 134 c/c art. 136, I, da Lei nº 14.133, de 2021, após efetiva majoração das alíquotas, conforme regime de transição previsto no art. 9ºA e 9º-B da Lei nº 12.546, de 2011, com a redação dada pela Lei nº 14.973, de 2024.

4.6. O fornecedor enquadrado como microempresa, empresa de pequeno porte ou sociedade cooperativa deverá declarar, ainda, em campo próprio do sistema eletrônico, que cumpre os requisitos estabelecidos no artigo 3° da Lei Complementar nº 123, de 2006, estando apto a usufruir do tratamento favorecido estabelecido em seus arts. 42 a 49, observado o disposto nos §§ 1º ao 3º do art. 4º, da Lei nº 14.133, de 2021.

4.6.1 No item exclusivo para participação de microempresas e empresas de pequeno porte, a assinalação do campo “não” impedirá o prosseguimento no certame, para aquele item;

4.6.2 Nos itens em que a participação não for exclusiva para microempresas e empresas de pequeno porte, a assinalação do campo “não” apenas produzirá o efeito de o licitante não ter direito ao tratamento favorecido previsto na Lei Complementar nº 123, de 2006, mesmo que microempresa, empresa de pequeno porte ou sociedade cooperativa.

4.7. Não poderá se beneficiar do tratamento jurídico diferenciado estabelecido nos arts. 42 a 49 da Lei Complementar nº 123, de 2006, a pessoa jurídica:

4.7.1 de cujo capital participe outra pessoa jurídica;

4.7.2 que seja filial, sucursal, agência ou representação, no País, de pessoa jurídica com sede no exterior;

4.7.3 de cujo capital participe pessoa física que seja inscrita como empresário ou seja sócia de outra empresa que receba tratamento jurídico diferenciado nos termos da Lei Complementar nº 123, de 2006, desde que a receita bruta global ultrapasse o limite de que trata o inciso II do art. 3º da referida lei;

4.7.4 cujo titular ou sócio participe com mais de 10% (dez por cento) do capital de outra empresa não beneficiada pela Lei Complementar nº 123, de 2006, desde que a receita bruta global ultrapasse o limite de que trata o inciso II do art. 3º da referida lei;

4.7.5 cujo sócio ou titular seja administrador ou equiparado de outra pessoa jurídica com fins lucrativos, desde que a receita bruta global ultrapasse o limite de que trata o inciso II do art. 3º da referida lei;

4.7.6 constituída sob a forma de cooperativas, salvo as de consumo;

4.7.7 que participe do capital de outra pessoa jurídica;

4.7.8 que exerça atividade de banco comercial, de investimentos e de desenvolvimento, de caixa econômica, de sociedade de crédito, financiamento e investimento ou de crédito imobiliário, de corretora ou de distribuidora de títulos, valores mobiliários e câmbio, de empresa de arrendamento mercantil, de seguros privados e de capitalização ou de previdência complementar;

4.7.9 resultante ou remanescente de cisão ou qualquer outra forma de desmembramento de pessoa jurídica que tenha ocorrido em um dos 5 (cinco) anos-calendário anteriores;

4.7.10 constituída sob a forma de sociedade por ações.

4.7.11 cujos titulares ou sócios guardem, cumulativamente, com o contratante do serviço, relação de pessoalidade, subordinação e habitualidade.

4.8. O licitante deverá declarar em campo próprio do sistema que desenvolve programa de integridade, nos termos do Decreto nº 12.304, de 2024, e da Portaria Normativa SE/CGU nº 226, de 9 de setembro de 2025, para fazer jus ao benefício do critério de desempate previsto no art. 60, caput, inciso IV, da lei n. 14.133, de 2021.

4.9. A falsidade da declaração de que trata os itens 4.3, 4.6 sujeitará o licitante às sanções previstas na Lei nº 14.133, de 2021, e neste Edital.

4.10. Os licitantes poderão retirar ou substituir a proposta ou, na hipótese de a fase de habilitação anteceder as fases de apresentação de propostas e lances e de julgamento, os documentos de habilitação anteriormente inseridos no sistema, até a abertura da sessão pública.

4.11. Não haverá ordem de classificação na etapa de apresentação da proposta e dos documentos de habilitação pelo licitante, o que ocorrerá somente após os procedimentos de abertura da sessão pública e da fase de envio de lances.

4.12. Serão disponibilizados para acesso público os documentos que compõem a proposta dos licitantes convocados para apresentação de propostas, após a fase de envio de lances.

4.13. Desde que disponibilizada a funcionalidade no sistema, o licitante poderá parametrizar o seu valor final mínimo quando do cadastramento da proposta e obedecerá às seguintes regras:

4.13.1 a aplicação do intervalo mínimo de diferença de valores entre os lances, que incidirá tanto em relação aos lances intermediários quanto em relação ao lance que cobrir a melhor oferta; e

4.13.2 os lances serão de envio automático pelo sistema, respeitado o valor final mínimo, caso estabelecido, e o intervalo de que trata o subitem acima.

4.14. O valor final mínimo parametrizado no sistema poderá ser alterado pelo fornecedor durante a fase de disputa, sendo vedado:

4.14.1 valor superior a lance já registrado pelo fornecedor no sistema, quando adotado o critério de julgamento por menor preço; e

4.15. O valor final mínimo parametrizado na forma do item 4.13 possuirá caráter sigiloso para os demais fornecedores e para o órgão ou entidade promotora da licitação, podendo ser disponibilizado estrita e permanentemente aos órgãos de controle externo e interno.

4.16. Caberá ao licitante interessado em participar da licitação acompanhar as operações no sistema eletrônico durante o processo licitatório e se responsabilizar pelo ônus decorrente da perda de negócios diante da inobservância de mensagens emitidas pela Administração ou de sua desconexão.

4.17. O licitante deverá comunicar imediatamente ao provedor do sistema qualquer acontecimento que possa comprometer o sigilo ou a segurança, para imediato bloqueio de acesso.

5. DO PREENCHIMENTO DA PROPOSTA

5.1. O licitante deverá enviar sua proposta mediante o preenchimento, no sistema eletrônico, dos seguintes campos:

5.1.1 o PREÇO TOTAL DA OBRA ofertado para o item único, expresso em R$ (reais);

5.1.1.1. para fins de lançamento do preço no sistema, inclusive na fase de lances, será admitido o uso de até 4 (quatro) casas decimais;

5.1.1.2. selecionada a proposta vencedora, os preços serão considerados com no máximo 2 (duas) casas decimais, desprezando-se a fração correspondente às terceira e quarta casas decimais, (por exemplo: preço ofertado de R$ 5,3256, será considerado como R$ 5,32);

5.1.2 a QUANTIDADE OFERTADA PARA O ITEM SERÁ "1", em razão da disputa pelo preço total da obra adotado para esta licitação.

5.1.3 Descrição do objeto contendo as informações similares à especificação do Projeto Básico.

5.2. Todas as especificações do objeto contidas na proposta vinculam o licitante.

5.3. Nos valores propostos estarão inclusos todos os custos operacionais, encargos previdenciários, trabalhistas, tributários, comerciais e quaisquer outros que incidam direta ou indiretamente na execução do objeto.

5.4. Os preços ofertados, tanto na proposta inicial, quanto na etapa de lances, serão de exclusiva responsabilidade do licitante, não lhe assistindo o direito de pleitear qualquer alteração, sob alegação de erro, omissão ou qualquer outro pretexto.

5.5. Se o regime tributário da empresa implicar o recolhimento de tributos em percentuais variáveis, a cotação adequada será a que corresponde à média dos efetivos recolhimentos da empresa nos últimos doze meses.

5.5.1 No regime de incidência não-cumulativa de PIS e COFINS, a cotação adequada será a que corresponde à média das alíquotas efetivamente recolhidas pela empresa, comprovada, a qualquer tempo, por documentos de Escrituração Fiscal Digital da Contribuição (EFD-Contribuições) para o PIS/PASEP e COFINS dos últimos 12 (doze) meses anteriores à apresentação da proposta, ou por outro meio hábil.

5.6. Independentemente do percentual de tributo inserido no preço, no pagamento serão retidos na fonte os percentuais estabelecidos na legislação vigente.

5.7. Na presente licitação, a Microempresa e a Empresa de Pequeno Porte poderão se beneficiar do regime de tributação pelo Simples Nacional.

5.8. A apresentação das propostas implica obrigatoriedade do cumprimento das disposições nelas contidas, em conformidade com o que dispõe o Projeto Básico, assumindo o proponente o compromisso de

executar o objeto licitado nos seus termos, bem como de fornecer os materiais, equipamentos, ferramentas e utensílios necessários, em quantidades e qualidades adequadas à perfeita execução contratual, promovendo, quando requerido, sua substituição.

5.9. O prazo de validade da proposta não será inferior a 60 (sessenta) dias**,** a contar da data de sua apresentação.

5.10. Os licitantes devem respeitar os preços máximos estabelecidos nas normas de regência de contratações públicas federais, quando participarem de licitações públicas;

5.11. O critério de julgamento será o de menor preço, os licitantes devem respeitar os preços máximos unitários previstos no Projeto Básico;

5.12. O descumprimento das regras supramencionadas pode ensejar a responsabilização pelo Tribunal de Contas do Estado e, após o devido processo legal, gerar as seguintes consequências: assinatura de prazo para a adoção das medidas necessárias ao exato cumprimento da lei, nos termos do art. 71, inciso IX, da Constituição; ou condenação dos agentes públicos responsáveis e da empresa contratada ao pagamento dos prejuízos ao erário, caso verificada a ocorrência de superfaturamento por sobrepreço na execução do contrato.

6. DA ABERTURA DA SESSÃO, CLASSIFICAÇÃO DAS PROPOSTAS E FORMULAÇÃO DE LANCES

6.1. A abertura da presente licitação dar-se-á automaticamente em sessão pública, por meio de sistema eletrônico, na data, horário e local indicados neste Edital.

6.2. Os licitantes poderão retirar ou substituir a proposta ou os documentos de habilitação, quando for o caso, anteriormente inseridos no sistema, até a abertura da sessão pública.

6.3. O sistema disponibilizará campo próprio para troca de mensagens entre o Agente de Contratação e os licitantes.

6.4. Iniciada a etapa competitiva, os licitantes deverão encaminhar lances exclusivamente por meio de sistema eletrônico, sendo imediatamente informados do seu recebimento e do valor consignado no registro.

6.5. O lance deverá ser ofertado pelo valor unitário do item.

6.6. Os licitantes poderão oferecer lances sucessivos, observando o horário fixado para abertura da sessão e as regras estabelecidas no Edital.

6.7. O licitante somente poderá oferecer lance de valor inferior ao último por ele ofertado e registrado pelo sistema.

6.8. O intervalo mínimo de diferença de valores entre os lances, que incidirá tanto em relação aos lances intermediários quanto em relação à proposta que cobrir a melhor oferta deverá ser de R$ 100,00 (cem reais).

6.9. O licitante poderá, uma única vez, excluir seu último lance ofertado, no intervalo de quinze segundos após o registro no sistema, na hipótese de lance inconsistente ou inexequível.

6.10. O procedimento seguirá de acordo com o modo de disputa adotado.

6.11. Será adotado para o envio de lances na licitação o modo de disputa “aberto”, os licitantes apresentarão lances públicos e sucessivos, com prorrogações.

6.11.1 A etapa de lances da sessão pública terá duração de dez minutos e, após isso, será prorrogada automaticamente pelo sistema quando houver lance ofertado nos últimos dois minutos do período de duração da sessão pública.

6.11.2 A prorrogação automática da etapa de lances, de que trata o subitem anterior, será de dois minutos e ocorrerá sucessivamente sempre que houver lances enviados nesse período de prorrogação, inclusive no caso de lances intermediários.

6.11.3 Não havendo novos lances na forma estabelecida nos itens anteriores, a sessão pública encerrar-se-á automaticamente, e o sistema ordenará e divulgará os lances conforme a ordem de classificação e do desempate ficto, conforme disposto neste edital.

6.11.4 Definida a melhor proposta, se a diferença em relação à proposta classificada em segundo lugar for de pelo menos 10% (dez por cento), o Agente de Contratação auxiliado pela equipe de apoio, poderá admitir o reinício da disputa aberta, para a definição das demais colocações.

6.11.5 Após o reinício previsto no item supra, os licitantes serão convocados para apresentar lances intermediários.

6.12. Após o término dos prazos estabelecidos nos subitens anteriores, o sistema ordenará e divulgará os lances segundo a ordem crescente de valores.

6.13. Não serão aceitos dois ou mais lances de mesmo valor, prevalecendo aquele que for recebido e registrado em primeiro lugar.

6.14. Durante o transcurso da sessão pública, os licitantes serão informados, em tempo real, do valor do menor lance registrado, vedada a identificação do licitante.

6.15. No caso de desconexão com o Agente de Contratação, no decorrer da etapa competitiva da licitação, o sistema eletrônico poderá permanecer acessível aos licitantes para a recepção dos lances.

6.16. Quando a desconexão do sistema eletrônico para o Agente de Contratação persistir por tempo superior a dez minutos, a sessão pública será suspensa e reiniciada somente após decorridas vinte e quatro horas da comunicação do fato pelo Agente de Contratação aos participantes, no sítio eletrônico utilizado para divulgação.

6.17. Caso o licitante não apresente lances, concorrerá com o valor de sua proposta.

6.18. Em relação a itens não exclusivos para participação de microempresas e empresas de pequeno porte, uma vez encerrada a etapa de lances, será efetivada a verificação do porte da entidade empresarial, caso a contratação não se enquadre nas vedações dos §§1º e 2º do art. 4º da Lei nº 14.133, de 2021. O sistema identificará em coluna própria as microempresas e empresas de pequeno porte participantes, procedendo à comparação com os valores da primeira colocada, se esta for empresa de maior porte, assim como das demais classificadas, para o fim de aplicar-se o disposto nos arts. 44 e 45 da Lei Complementar nº 123, de 2006, regulamentada pelo Decreto nº 8.538, de 2015.

6.18.1 Nessas condições, as propostas de microempresas e empresas de pequeno porte que se encontrarem na faixa de até 10% (dez por cento), serão consideradas empatadas com a primeira colocada.

6.18.2 A licitante mais bem classificada nos termos do subitem anterior terá o direito de encaminhar uma última oferta para desempate, obrigatoriamente em valor inferior ao da primeira colocada, no prazo de 5 (cinco) minutos controlados pelo sistema, contados após a comunicação automática para tanto.

6.18.3 Caso a microempresa ou a empresa de pequeno porte melhor classificada desista ou não se manifeste no prazo estabelecido, serão convocadas as demais licitantes microempresa e empresa de pequeno porte que se encontrem naquele de até 10% (dez por cento), na ordem de classificação, para o exercício do mesmo direito, no prazo estabelecido no subitem anterior.

6.18.4 No caso de equivalência dos valores apresentados pelas microempresas e empresas de pequeno porte que se encontrem nos intervalos estabelecidos nos subitens anteriores, será realizado sorteio entre elas para que se identifique aquela que primeiro poderá apresentar melhor oferta.

6.18.5 A obtenção do benefício a que se refere o item anterior fica limitada às microempresas e às empresas de pequeno porte que, no ano-calendário de realização da licitação, ainda não tenham celebrado contratos com a Administração Pública cujos valores somados extrapolem a receita bruta máxima admitida para fins de enquadramento como empresa de pequeno porte.

6.19. Só poderá haver empate entre propostas iguais (não seguidas de lances), ou entre lances finais da fase fechada do modo de disputa aberto e fechado.

6.20. Havendo eventual empate entre propostas ou lances, o critério de desempate será aquele previsto no art. 60 da Lei nº 14.133, de 2021, nesta ordem:

6.20.1 disputa final, hipótese em que os licitantes empatados poderão apresentar nova proposta em ato contínuo à classificação;

6.20.2 desenvolvimento pelo licitante de ações de equidade entre homens e mulheres no ambiente de trabalho, nos termos do Decreto nº 11.430, de 2023, e da Instrução Normativa SEGES/MGI nº 382, de 17 de setembro de 2025;

6.20.3 declaração do licitante de que desenvolve programa de integridade, conforme Decreto n° 12.304, de 2024, e Portaria Normativa SE/CGU n° 226, de 9 de setembro de 2025.

6.21. Persistindo o empate, será assegurada preferência, sucessivamente, aos bens e serviços produzidos ou prestados por:

6.21.1 empresas estabelecidas no território do Estado ou do Distrito Federal do órgão ou entidade da Administração Pública estadual ou distrital licitante ou, no caso de licitação realizada por órgão ou entidade de Município, no território do Estado em que este se localize;

6.21.2 empresas brasileiras;

6.21.3 empresas que invistam em pesquisa e no desenvolvimento de tecnologia no País;

6.21.4 empresas que comprovem a prática de mitigação, nos termos da Lei nº 12.187, de 29 de dezembro de 2009.

6.22. Esgotados todos os demais critérios de desempate previstos em lei, a escolha do licitante vencedor ocorrerá por sorteio, em ato público, para o qual todos os licitantes serão convocados, vedado qualquer outro processo.

6.23. Encerrada a etapa de envio de lances da sessão pública, na hipótese da proposta do primeiro colocado permanecer acima do preço máximo ou inferior ao desconto definido para a contratação, o Agente de Contratação poderá negociar condições mais vantajosas, após definido o resultado do julgamento.

6.23.1 A negociação poderá ser feita com os demais licitantes, segundo a ordem de classificação inicialmente estabelecida, quando o primeiro colocado, mesmo após a negociação, for desclassificado em razão de sua proposta permanecer acima do preço máximo definido pela Administração.

6.23.2 A negociação será realizada por meio do sistema, podendo ser acompanhada pelos demais licitantes.

6.23.3 O resultado da negociação será divulgado a todos os licitantes e anexado aos autos do processo licitatório.

6.23.4 O Agente de Contratação solicitará ao licitante mais bem classificado que, no prazo de 2 (duas) horas, envie a proposta adequada ao último lance ofertado após a negociação realizada, acompanhada, se for o caso, dos documentos complementares, quando necessários à confirmação daqueles exigidos neste Edital e já apresentados.

6.23.5 É facultado ao Agente de Contratação prorrogar o prazo estabelecido, a partir de solicitação fundamentada feita no chat pelo licitante, antes de findo o prazo.

6.24. Após a negociação do preço, o Agente de Contratação iniciará a fase de aceitação e julgamento da proposta.

7. DA FASE DE JULGAMENTO

7.1. Encerrada a etapa de negociação, o Agente de Contratação verificará se o licitante provisoriamente classificado em primeiro lugar atende às condições de participação no certame, conforme previsto no art. 14 da Lei nº 14.133, de 2021, legislação correlata e no item 2.8 do edital, especialmente quanto à existência de sanção que impeça a participação no certame ou a futura contratação, mediante a consulta aos seguintes cadastros:

7.1.1 Sicaf;

7.1.2 Cadastro Nacional de Empresas Inidôneas e Suspensas – CEIS,

7.1.3 Cadastro Nacional de Empresas Punidas – CNEP e

7.1.4 Lista de licitantes inidôneos, mantida pelo Tribunal de Contas da União.

7.2. A consulta aos cadastros será realizada no nome e no CNPJ da empresa licitante.

7.2.1 A consulta no CEIS quanto às sanções previstas na Lei nº 8.429, de 1992, também ocorrerá no nome e no CPF do sócio majoritário da empresa licitante, se houver, por força do art. 12 da citada lei.

7.3. Para a consulta de licitantes pessoa jurídica poderá haver a substituição das consultas ao CEIS, CNEP e Lista de licitantes inidôneos pela Consulta Consolidada de Pessoa Jurídica do TCU.

7.4. Caso conste na Consulta de Situação do licitante a existência de Ocorrências Impeditivas Indiretas, o Agente de Contratação diligenciará para verificar se houve fraude por parte das empresas apontadas no Relatório de Ocorrências Impeditivas Indiretas.

7.4.1 A tentativa de burla será verificada por meio dos vínculos societários, linhas de fornecimento similares, dentre outros.

7.4.2 O licitante será convocado para manifestação previamente a uma eventual desclassificação.

7.4.3 Constatada a existência de sanção, o licitante será reputado inabilitado, por falta de condição de participação.

7.5. Caso o licitante provisoriamente classificado em primeiro lugar tenha se utilizado de algum tratamento favorecido às ME/EPPs, o Agente de Contratação verificará se o licitante faz jus ao benefício aplicado.

7.6. Verificadas as condições de participação e de utilização do tratamento favorecido, o Agente de Contratação examinará a proposta classificada em primeiro lugar quanto à adequação ao objeto e à compatibilidade do preço em relação ao máximo estipulado para contratação neste Edital e em seus anexos, observado o disposto nos arts. 29 a 35 da Instrução Normativa SEGES/ME nº 73, de 30 de setembro de 2022.

7.7. Será desclassificada a proposta vencedora que:

7.7.1 contiver vícios insanáveis;

7.7.2 não obedecer às especificações técnicas contidas no Projeto Básico;

7.7.3 apresentar preços inexequíveis ou permanecerem acima do preço máximo definido para a contratação;

7.7.4 não tiver sua exequibilidade demonstrada, quando exigido pela Administração;

7.7.5 não cumpra os critérios de aceitabilidade de preços definidos no Projeto Básico;

7.7.6 apresentar desconformidade com quaisquer outras exigências deste Edital ou seus anexos, desde que insanável.

7.8. Em contratação de obras e serviços de engenharia, serão consideradas inexequíveis as propostas cujos valores forem inferiores a 75% (setenta e cinco por cento) do valor orçado pela Administração, independentemente do regime de execução.

7.9. A inexequibilidade, na hipótese de que trata o item anterior, só será considerada após diligência do Agente de Contratação, que comprove:

7.9.1 que o custo do licitante ultrapassa o valor da proposta; e

7.9.2 inexistirem custos de oportunidade capazes de justificar o vulto da oferta.

7.10. Além das disposições acima, a análise de exequibilidade e sobrepreço considerará o seguinte:

7.10.1 Nos regimes de execução por tarefa, empreitada por preço global ou empreitada integral, contratação semi-integrada ou contratação integrada, a caracterização do sobrepreço se dará pela superação do valor global estimado;

7.10.2 No regime de empreitada por preço unitário, a caracterização do sobrepreço se dará pela superação do valor global estimado e pela superação de custo unitário tido como relevante, conforme planilha anexa ao edital.

7.11. Se houver indícios de inexequibilidade da proposta de preço, ou em caso da necessidade de esclarecimentos complementares, poderão ser efetuadas diligências, para que o licitante comprove a exequibilidade da proposta.

7.12. Caso o custo global estimado do objeto licitado tenha sido decomposto em seus respectivos custos unitários por meio de Planilha de Custos e Formação de Preços elaborada pela Administração, o licitante classificado em primeiro lugar será convocado para apresentar Planilha por ele elaborada, com os respectivos valores adequados ao valor final da sua proposta, sob pena de não aceitação da proposta.

7.12.1 Em se tratando de obras e serviços de engenharia, o licitante vencedor será convocado a apresentar à Administração, no prazo de 1 (um) dia útil, por meio eletrônico, as planilhas com indicação dos quantitativos e dos custos unitários, seguindo o modelo elaborado pela Administração, bem como com detalhamento das Bonificações e Despesas Indiretas (BDI) e dos Encargos Sociais (ES), com os respectivos valores adequados ao valor final da proposta vencedora, admitida a utilização dos preços

unitários, no caso de empreitada por preço global, empreitada integral, contratação semi-integrada e contratação integrada, exclusivamente para eventuais adequações indispensáveis no cronograma físico-financeiro e para balizar excepcional aditamento posterior do contrato.

7.13. Erros no preenchimento da planilha não constituem motivo para a desclassificação da proposta. A planilha poderá ser ajustada pelo licitante, no prazo indicado pelo sistema, desde que não haja majoração do preço e que se comprove que este é o bastante para arcar com todos os custos da contratação;

7.13.1 O ajuste de que trata este dispositivo se limita a sanar erros ou falhas que não alterem a substância das propostas;

7.13.2 Considera-se erro no preenchimento da planilha passível de correção a indicação de recolhimento de impostos e contribuições na forma do Simples Nacional, quando não cabível esse regime.

7.14. Para fins de análise da proposta quanto ao cumprimento das especificações do objeto, poderá ser colhida a manifestação escrita do setor requisitante do serviço ou da área especializada no objeto.

8. DA FASE DE HABILITAÇÃO

8.1. Os documentos necessários e suficientes para demonstrar a capacidade do licitante de realizar o objeto da licitação, serão exigidos para fins de habilitação, nos termos dos arts. 62 a 70 da Lei nº 14.133, de 2021 que consistirá na apresentação dos seguintes documentos:

Habilitação Jurídica

8.1.1 Empresário individual: inscrição no Registro Público de Empresas Mercantis, a cargo da Junta Comercial da respectiva sede;

8.1.2 Microempreendedor Individual - MEI: Certificado da Condição de Microempreendedor Individual - CCMEI, cuja aceitação ficará condicionada à verificação da autenticidade no sítio https://www.gov.br/empresas-e-negocios/pt-br/empreendedor;

8.1.3 Sociedade empresária, sociedade limitada unipessoal – SLU ou sociedade identificada como empresa individual de responsabilidade limitada - EIRELI: inscrição do ato constitutivo, estatuto ou contrato social no Registro Público de Empresas Mercantis, a cargo da Junta Comercial da respectiva sede, acompanhada de documento comprobatório de seus administradores;

8.1.4 Sociedade empresária estrangeira: portaria de autorização de funcionamento no Brasil, publicada no Diário Oficial da União e arquivada na Junta Comercial da unidade federativa onde se localizar a filial, agência, sucursal ou estabelecimento, a qual será considerada como sua sede, conforme Instrução Normativa DREI/ME n.º 77, de 18 de março de 2020;

8.1.5 Sociedade simples: inscrição do ato constitutivo no Registro Civil de Pessoas Jurídicas do local de sua sede, acompanhada de documento comprobatório de seus administradores;

8.1.6 Filial, sucursal ou agência de sociedade simples ou empresária: inscrição do ato constitutivo da filial, sucursal ou agência da sociedade simples ou empresária, respectivamente, no Registro Civil das Pessoas Jurídicas ou no Registro Público de Empresas Mercantis onde opera, com averbação no Registro onde tem sede a matriz;

8.1.7 Sociedade cooperativa: ata de fundação e estatuto social, com a ata da assembleia que o aprovou, devidamente arquivado na Junta Comercial ou inscrito no Registro Civil das Pessoas Jurídicas da respectiva sede, além do registro de que trata o art. 107 da Lei nº 5.764, de 16 de dezembro 1971.

8.1.8 Os documentos apresentados deverão estar acompanhados de todas as alterações ou da consolidação respectiva.

Habilitação fiscal, social e trabalhista

8.1.9 Prova de inscrição no Cadastro Nacional de Pessoas Jurídicas (CNPJ/MF);

8.1.10 Prova de regularidade fiscal perante a Fazenda Nacional, mediante apresentação de certidão expedida conjuntamente pela Secretaria da Receita Federal do Brasil (RFB) e pela Procuradoria-Geral da Fazenda Nacional (PGFN), referente a todos os créditos tributários federais e à Dívida Ativa da União (DAU) por elas administrados, inclusive aqueles relativos à Seguridade Social, nos termos da Portaria Conjunta nº 1.751, de 02 de outubro de 2014, do Secretário da Receita Federal do Brasil e da Procuradora-Geral da Fazenda Nacional;

8.1.11 Prova de regularidade com o Fundo de Garantia do Tempo de Serviço (FGTS);

8.1.12 Prova de inexistência de débitos inadimplidos perante a Justiça do Trabalho, mediante a apresentação de certidão negativa ou positiva com efeito de negativa, nos termos do Título VII-A da Consolidação das Leis do Trabalho, aprovada pelo Decreto-Lei nº 5.452, de 1º de maio de 1943;

8.1.13 Prova de inscrição no cadastro de contribuintes Municipal / Distrital relativo ao domicílio ou sede do fornecedor, pertinente ao seu ramo de atividade e compatível com o objeto contratual;

8.1.14 Prova de regularidade com a Fazenda Municipal / Distrital do domicílio ou sede do fornecedor, relativa à atividade em cujo exercício contrata ou concorre;

8.1.15 Caso o fornecedor seja considerado isento dos tributos relacionados ao objeto contratual, deverá comprovar tal condição mediante a apresentação de declaração da Fazenda respectiva do seu domicílio ou sede, ou outra equivalente, na forma da lei.

Qualificação Econômico-Financeira

8.1.16 certidão negativa de falência expedida pelo distribuidor da sede do fornecedor*;*

8.1.16.1. A certidão em que não constar prazo de validade, será atribuída validade de 90 (noventa) dias, contados da data de emissão;

8.1.16.2. No caso de certidão positiva de recuperação judicial e extrajudicial, o licitante deverá apresentar a comprovação de que o respectivo plano de recuperação foi acolhido judicialmente, na forma do art. 58 da Lei n° 11.101/2005, sob pena de inabilitação, devendo, ainda, comprovar os demais requisitos de habilitação.

8.1.17 balanço patrimonial, demonstração de resultado de exercício e demais demonstrações contábeis do último exercício social, já exigíveis e apresentados na forma da lei, comprovando, índices de Liquidez Geral (LG), Liquidez Corrente (LC), e Solvência Geral (SG) superiores a 1 (um), obtidos por meio da aplicação das seguintes fórmulas:

$$LG = \frac{\text{Ativo Circulante + Realizável a Longo Prazo}}{\text{Passivo Circulante + Passivo Não Circulante}}$$

$$SG = \frac{\text{Ativo Total}}{\text{Passivo Circulante + Passivo Não Circulante}}$$

$$LC = \frac{\text{Ativo Circulante}}{\text{Passivo Circulante}}$$

8.1.18 Caso a empresa apresente resultado igual ou inferior a 1 (um) em qualquer dos índices de Liquidez Geral (LG), Solvência Geral (SG) e Liquidez Corrente (LC), será exigido, para fins de habilitação, capital mínimo de 10% do valor total estimado da contratação.

8.1.19 Os documentos referidos acima limitar-se-ão ao último exercício no caso de a pessoa jurídica ter sido constituída há menos de 2 (dois) anos.

8.1.20 As empresas criadas no exercício financeiro da licitação deverão atender a todas as exigências da habilitação e poderão substituir os demonstrativos contábeis pelo balanço de abertura

8.1.21 A documentação exigida para fins de habilitação jurídica, fiscal, social e trabalhista e econômico-financeira, poderá ser substituída pelo registro cadastral no Sicaf.

Qualificação Técnica Operacional

8.1.22 Apresentação de Certidão de Registro e Habilitação na entidade a que estiver subordinada a LICITANTE, CREA - Conselho Regional de Engenharia e Agronomia ou CAU - Conselho Regional de Arquitetura.

8.1.23 Apresentação de Certidão de Acervo Técnico CAO ou CAT-O (emitido pelo CREA ou CAU) ou Atestado de Capacidade Técnica de execução de serviço, em nome da empresa licitante, emitido por pessoa jurídica, de direito público ou privado, de serviços similares ao que se pretende contratar, acompanhado da respectiva ART ou RRT;

8.1.23.1. Entenda-se por serviço similar, para fins de comprovação da qualificação técnica, a execução de obras e/ou serviços de engenharia que guardem pertinência e compatibilidade com o objeto da licitação, considerando, especialmente serviços de recuperação ou reforço de estruturas de concreto e/ou estruturas metálicas em obras de engenharia. As exigências deverão guardar pertinência com o objeto e limitar-se às parcelas tecnicamente relevantes, ou seja, o item 2.0 da planilha orçamentária Serviços de reforço estrutural em vigas e chapas de aço, conforme justificativa do setor técnico e legislação aplicável.

8.1.23.2. Os atestados de capacidade técnica poderão ser apresentados em nome da matriz ou da filial da empresa licitante;

8.1.23.3. O licitante disponibilizará todas as informações necessárias à comprovação da legitimidade dos atestados, apresentando, quando solicitado pela Administração, cópia do contrato que deu suporte à contratação, endereço atual da contratante e local em que foi executado o objeto contratado, dentre outros documentos.

Qualificação Técnico-Profissional

8.1.24 Apresentação de Certidão de Acervo Técnico (emitido pelo CREA ou CAU) ou Atestado de Capacidade Técnica de execução de serviço emitido por pessoa jurídica, de direito público ou privado, **devidamente registrado** no CREA ou CAU, de serviços similares ao que se pretende contratar;

8.1.24.1. Entenda-se por serviço similar, para fins de comprovação da qualificação técnica, a execução de obras e/ou serviços de engenharia que guardem pertinência e compatibilidade com o objeto da licitação, considerando, especialmente serviços de recuperação ou reforço de estruturas de

concreto e/ou estruturas metálicas em obras de engenharia. As exigências deverão guardar pertinência com o objeto e limitar-se às parcelas tecnicamente relevantes, ou seja, o item 2.0 da planilha orçamentária Serviços de reforço estrutural em vigas e chapas de aço, conforme justificativa do setor técnico e legislação aplicável.

8.1.24.2. Apresentar comprovação de vinculação em seu quadro permanente, na data prevista para entrega da proposta, profissional de nível superior, devidamente registrado junto ao CREA ou CAU, detentor de acervo técnico mínimo exigido no item 8.1.24.

8.1.24.3. A vinculação deste profissional com a empresa licitante deverá ser comprovada com:

I. Se empregado: cópia da ficha ou livro de registro de empregado registrada na DRT ou cópia da Carteira de Trabalho e Previdência Social;

II. Se sócio: Contrato Social, com todas as alterações ou consolidado, devidamente registradas no órgão competente;

III. Se autônomo ou subcontratado: ART ou RRT com indicação dos serviços prestados à licitante ou cópia do contrato de prestação de serviços entre o profissional e o licitante ou declaração de contratação futura do profissional, acompanhada de sua anuência.

8.2. Os documentos exigidos para fins de habilitação poderão ser apresentados em original, por cópia ou por documentos digitais.

8.3. Os documentos exigidos para fins de habilitação poderão ser substituídos por registro cadastral emitido por órgão ou entidade pública, desde que o registro tenha sido feito em obediência ao disposto na Lei nº 14.133, de 2021.

8.4. Será verificado se o licitante apresentou declaração de que atende aos requisitos de habilitação, e o declarante responderá pela veracidade das informações prestadas, na forma da lei.

8.5. Será verificado se o licitante apresentou no sistema, sob pena de inabilitação, a declaração de que cumpre as exigências de reserva de cargos para pessoa com deficiência e para reabilitado da Previdência Social, previstas em lei e em outras normas específicas.

8.6. O licitante deverá apresentar, sob pena de desclassificação, declaração de que suas propostas econômicas compreendem a integralidade dos custos para atendimento dos direitos trabalhistas assegurados na Constituição Federal, nas leis trabalhistas, nas normas infralegais, nas convenções coletivas de trabalho e nos termos de ajustamento de conduta vigentes na data de entrega das propostas.

8.7. Considerando que na presente contratação a avaliação prévia do local de execução é imprescindível para o conhecimento pleno das condições e peculiaridades do objeto a ser contratado, o licitante deve atestar, sob pena de inabilitação, que conhece o local e as condições de realização do serviço, assegurado a ele o direito de realização de vistoria prévia.

8.7.1 O licitante que optar por realizar vistoria prévia terá disponibilizado pela Administração data e horário exclusivos, a ser agendado conforme indicado no capítulo V do Projeto Básico, de modo que seu agendamento não coincida com o agendamento de outros licitantes.

8.7.2 Caso o licitante opte por não realizar vistoria, poderá substituir a declaração exigida no presente item por declaração formal assinada pelo seu responsável técnico acerca do conhecimento pleno das condições e peculiaridades da contratação.

8.8. A habilitação será verificada por meio do Sicaf, nos documentos por ele abrangidos.

8.8.1 Somente haverá a necessidade de comprovação do preenchimento de requisitos mediante apresentação dos documentos originais não-digitais quando houver dúvida em relação à integridade do documento digital ou quando a lei expressamente o exigir.

8.9. É de responsabilidade do licitante conferir a exatidão dos seus dados cadastrais no Sicaf e mantê-los atualizados junto aos órgãos responsáveis pela informação, devendo proceder, imediatamente, à correção ou à alteração dos registros tão logo identifique incorreção ou aqueles se tornem desatualizados.

8.9.1 A não observância do disposto no item anterior poderá ensejar desclassificação no momento da habilitação.

8.10. A verificação pelo Agente de Contratação, em sítios eletrônicos oficiais de órgãos e entidades emissores de certidões constitui meio legal de prova, para fins de habilitação.

8.10.1 Os documentos exigidos para habilitação que não estejam contemplados no Sicaf serão enviados por meio do sistema, em formato digital, no prazo de 02 (duas) horas, prorrogável por igual período, contado da solicitação do Agente de Contratação.

8.10.2 Na hipótese de a fase de habilitação anteceder a fase de apresentação de propostas e lances, os licitantes encaminharão, por meio do sistema, simultaneamente os documentos de habilitação e a proposta com o preço , observado o disposto no § 1º do art. 36 e no § 1º do art. 39 da Instrução Normativa SEGES/ME nº 73, de 30 de setembro de 2022.

8.11. A verificação no Sicaf ou a exigência dos documentos nele não contidos somente será feita em relação ao licitante vencedor.

8.11.1 Os documentos relativos à regularidade fiscal que constem do Projeto Básico somente serão exigidos, em qualquer caso, em momento posterior ao julgamento das propostas, e apenas do licitante mais bem classificado.

8.11.2 Respeitada a exceção do subitem anterior, relativa à regularidade fiscal, quando a fase de habilitação anteceder as fases de apresentação de propostas e lances e de julgamento, a verificação ou exigência do presente subitem ocorrerá em relação a todos os licitantes.

8.12. Encerrado o prazo para envio da documentação de que trata o item 8.10.1, poderá ser admitida, mediante decisão fundamentada do Agente de Contratação, a apresentação de novos documentos de habilitação ou a complementação de informações acerca dos documentos já apresentados pelos licitantes, em até 02 (duas) horas, para:

8.12.1 a aferição das condições de habilitação do licitante, desde que decorrentes de fatos existentes à época da abertura do certame;

8.12.2 atualização de documentos cuja validade tenha expirado após a data de recebimento das propostas;

8.12.3 suprimento da ausência de documento de cunho declaratório emitido unilateralmente pelo licitante;

8.12.4 suprimento da ausência de certidão e/ou documento de cunho declaratório expedido por órgão ou entidade cujos atos gozem de presunção de veracidade e fé pública.

8.13. Findo o prazo assinalado sem o envio da nova documentação, restará preclusa essa oportunidade conferida ao licitante, implicando sua inabilitação.

8.14. Na análise dos documentos de habilitação, a comissão de contratação poderá sanar erros ou falhas, que não alterem a substância dos documentos e sua validade jurídica, mediante decisão fundamentada, registrada em ata e acessível a todos, atribuindo-lhes eficácia para fins de habilitação e classificação.

8.15. Na hipótese de o licitante não atender às exigências para habilitação, o Agente de Contratação examinará a proposta subsequente e assim sucessivamente, na ordem de classificação, até a apuração de uma proposta que atenda ao presente edital, observado o prazo disposto no subitem 8.10.1.

8.16. Somente serão disponibilizados para acesso público os documentos de habilitação do licitante cuja proposta atenda ao edital de licitação, após concluídos os procedimentos de que trata o subitem anterior.

8.17. A comprovação de regularidade fiscal e trabalhista das microempresas e das empresas de pequeno porte somente será exigida para efeito de contratação, e não como condição para participação na licitação.

9. DO TERMO DE CONTRATO

9.1. Após a homologação e adjudicação, caso se conclua pela contratação, será firmado termo de contrato.

9.2. O adjudicatário terá o prazo de 05 (cinco) dias úteis, contados a partir da data de sua convocação, para assinar o termo de contrato ou instrumento equivalente, sob pena de decair o direito à contratação, sem prejuízo das sanções previstas neste Edital.

9.3. O prazo de convocação poderá ser prorrogado, 1 (uma) vez, por igual período, mediante solicitação da parte interessada durante seu transcurso, devidamente justificada, e desde que o motivo apresentado seja aceito pela Administração.

9.4. Na hipótese de o vencedor da licitação não assinar o contrato, ou não aceitar ou não retirar o instrumento equivalente no prazo e nas condições estabelecidas, outro licitante poderá ser convocado, respeitada a ordem de classificação, para assumir o compromisso nas condições propostas pelo licitante vencedor, sem prejuízo da aplicação das sanções previstas em Lei.

9.5. Caso nenhum dos licitantes aceite a contratação nos termos do item anterior, a Administração, observados o valor estimado e sua eventual atualização, poderá convocar os licitantes remanescentes para negociação, na ordem de classificação, com vistas à obtenção de melhor preço, mesmo que acima do preço ou inferior ao desconto do adjudicatário; ou adjudicar e celebrar o contrato nas condições ofertadas pelos licitantes remanescentes, atendida a ordem classificatória, quando frustrada a negociação de melhor condição.

9.6. A recusa injustificada do adjudicatário em assinar o contrato ou em aceitar ou retirar o instrumento equivalente no prazo estabelecido pela Administração caracterizará o descumprimento total da obrigação assumida e o sujeitará às penalidades estabelecidas na lei e neste Edital e à imediata perda da garantia de proposta apresentada, quando existente, em favor do órgão ou entidade licitante.

9.7. A regra do item anterior não se aplicará aos licitantes remanescentes convocados na forma do item 9.5.

9.8. Alternativamente à convocação para comparecer perante o órgão ou entidade para a assinatura do Termo de Contrato, a Administração poderá: a) encaminhá-lo para assinatura, mediante correspondência postal com aviso de recebimento (AR), para que seja assinado e devolvido no prazo de 03 (três) dias úteis, a contar da data de seu recebimento; ou c) outro meio eletrônico, assegurado o prazo de 03 (três) dias úteis para resposta após recebimento da notificação pela Administração.

10. PRAZO CONTRATUAL

10.1. O prazo de vigência do Contrato será de 01 (um) ano, contados a partir da publicação no Portal Nacional de Contratações Públicas – PNCP, conforme art. 94 da Lei 14133/2021, e poderá chegar ao seu termo final com a execução de todo o seu objeto, ou seja, entrega do resultado final e o esgotamento de toda a fase recursal do concurso, sem nenhuma pendência em relação ao objeto da prestação de serviço**.**

10.2. O prazo de vigência será automaticamente prorrogado, independentemente de termo aditivo, quando o objeto não for concluído no período firmado acima, na forma do art. 111 da Lei nº 14.133/2021, caso em que deverá o Contratante providenciar a readequação do cronograma fixado para o Contrato, ressalvadas as providências cabíveis no caso de culpa do Contratado, previstas no instrumento da contratação.

10.3. A Contratada não tem direito subjetivo à prorrogação contratual.

11. REAJUSTE

11.1. O reajuste de preços será aplicável à presente contratação, observado o interregno mínimo de 12 (doze) meses, contados da data do orçamento estimado pela Administração, nos termos do art. 92, § 3º, da Lei nº 14.133/2021.

11.2. Será adotado o Índice Nacional de Custo da Construção – INCC, preferencialmente em sua modalidade INCC-DI, divulgado pela Fundação Getúlio Vargas (FGV), por ser relacionado à variação dos custos da construção civil.

11.3. O reajuste possui caráter obrigatório, devendo ser aplicado pelo Contratante no prazo legal, independentemente de solicitação da contratada, sem prejuízo de que esta apresente memória de cálculo quando requerido pela Administração.

11.4. Os reajustes serão formalizados por meio de apostilamento, e não poderão alterar o equilíbrio econômico-financeiro dos contratos além da variação efetivamente verificada.

11.5. O prazo para implementação do reajuste ficará suspenso enquanto a contratada não cumprir os atos ou deixar de apresentar a documentação solicitada pela Administração para a comprovação da variação dos custos, quando aplicável.

11.6. Os efeitos financeiros do reajuste ocorrerão exclusivamente sobre os itens que o motivaram e apenas em relação à diferença efetivamente apurada.

11.7. O disposto neste item não prejudica o direito das partes de pleitearem a manutenção do equilíbrio econômico-financeiro do contrato, nos termos do art. 124 da Lei nº 14.133/2021.

12. EXECUÇÃO, GESTÃO E FISCALIZAÇÃO CONTRATUAIS

12.1. O modelo de gestão e a fiscalização, assim como os prazos e condições de conclusão, entrega, observação e recebimento se submetem ao disposto no Projeto Básico anexo a este Edital.

12.2. O regime de execução será de empreitada por preço unitário.

13. DOS RECURSOS

13.1. A interposição de recurso referente ao julgamento das propostas, à habilitação ou inabilitação de licitantes, à anulação ou revogação da licitação, observará o disposto no art. 165 da Lei nº 14.133, de 2021.

13.2. O prazo recursal é de 3 (três) dias úteis, contados da data de intimação ou de lavratura da ata.

13.3. Quando o recurso apresentado impugnar o julgamento das propostas ou o ato de habilitação ou inabilitação do licitante:

13.3.1 a intenção de recorrer deverá ser manifestada imediatamente, sob pena de preclusão;

13.3.2 o prazo para a manifestação da intenção de recorrer não será inferior a 10 (dez) minutos.

13.3.3 o prazo para apresentação das razões recursais será iniciado na data de intimação ou de lavratura da ata de habilitação ou inabilitação;

13.3.4 na hipótese de adoção da inversão de fases prevista no § 1º do art. 17 da Lei nº 14.133, de 2021, o prazo para apresentação das razões recursais será iniciado na data de intimação da ata de julgamento.

13.4. Os recursos deverão ser encaminhados em campo próprio do sistema.

13.5. O recurso será dirigido à autoridade que tiver editado o ato ou proferido a decisão recorrida, a qual poderá reconsiderar sua decisão no prazo de 3 (três) dias úteis, ou, nesse mesmo prazo, encaminhar recurso para a autoridade superior, a qual deverá proferir sua decisão no prazo de 10 (dez) dias úteis, contado do recebimento dos autos.

13.6. Os recursos interpostos fora do prazo não serão conhecidos.

13.7. O prazo para apresentação de contrarrazões ao recurso pelos demais licitantes será de 3 (três) dias úteis, contados da data da intimação pessoal ou da divulgação da interposição do recurso, assegurada a vista imediata dos elementos indispensáveis à defesa de seus interesses.

13.8. O recurso e o pedido de reconsideração terão efeito suspensivo do ato ou da decisão recorrida até que sobrevenha decisão final da autoridade competente.

13.9. O acolhimento do recurso invalida tão somente os atos insuscetíveis de aproveitamento.

13.10. Os autos do processo permanecerão com vista franqueada aos interessados no sítio eletrônico www.cantagalo.rj.gov.br.

14. DAS INFRAÇÕES ADMINISTRATIVAS E SANÇÕES

14.1. Comete infração administrativa, nos termos da lei, o licitante que, com dolo ou culpa:

14.1.1 deixar de entregar a documentação exigida para o certame ou não entregar qualquer documento que tenha sido solicitado pelo Agente de Contratação durante o certame;

14.1.2 salvo em decorrência de fato superveniente devidamente justificado, não mantiver a proposta em especial quando:

14.1.2.1. não enviar a proposta adequada ao último lance ofertado ou após a negociação;

14.1.2.2. recusar-se a enviar o detalhamento da proposta quando exigível;

14.1.2.3. pedir para ser desclassificado quando encerrada a etapa competitiva;

14.1.2.4. deixar de apresentar amostra;

14.1.2.5. apresentar proposta ou amostra em desacordo com as especificações do edital.

14.1.3 não celebrar o contrato ou não entregar a documentação exigida para a contratação, quando convocado dentro do prazo de validade de sua proposta;

14.1.4 recusar-se, sem justificativa, a assinar o contrato ou a ata de registro de preço, ou a aceitar ou retirar o instrumento equivalente no prazo estabelecido pela Administração;

14.1.5 apresentar declaração ou documentação falsa exigida para o certame ou prestar declaração falsa durante a licitação;

14.1.6 fraudar a licitação;

14.1.7 comportar-se de modo inidôneo ou cometer fraude de qualquer natureza, em especial quando:

14.1.7.1. agir em conluio ou em desconformidade com a lei;

14.1.7.2. induzir deliberadamente a erro no julgamento;

14.1.7.3. apresentar amostra falsificada ou deteriorada.

14.1.8 praticar atos ilícitos com vistas a frustrar os objetivos da licitação;

14.1.9 praticar ato lesivo previsto no art. 5º da Lei nº 12.846, de 2013.

14.2. Com fulcro na Lei nº 14.133, de 2021, a Administração poderá, após regular processo administrativo, garantida a prévia defesa, aplicar aos licitantes e/ou adjudicatários as seguintes sanções, sem prejuízo das responsabilidades civil e criminal:

14.2.1 advertência;

14.2.2 multa;

14.2.3 impedimento de licitar e contratar e

14.2.4 declaração de inidoneidade para licitar ou contratar, enquanto perdurarem os motivos determinantes da punição ou até que seja promovida sua reabilitação perante a própria autoridade que aplicou a penalidade.

14.3. Na aplicação das sanções serão considerados:

14.3.1 a natureza e a gravidade da infração cometida;

14.3.2 as peculiaridades do caso concreto;

14.3.3 as circunstâncias agravantes ou atenuantes;

14.3.4 os danos que dela provierem para a Administração Pública;

14.3.5 a implantação ou o aperfeiçoamento de programa de integridade, conforme normas e orientações dos órgãos de controle.

14.4. A multa será recolhida no prazo máximo de 10 (dez) dias úteis, a contar da comunicação oficial.

14.4.1 Para as infrações previstas nos itens 14.1.1, 14.1.2 e 14.1.3, a multa será de 0,5% a 15% do valor do contrato licitado.

14.4.2 Para as infrações previstas nos itens 14.1.4, 14.1.5, 14.1.6, 14.1.7, 14.1.8 e 14.1.9, a multa será de 15% a 30% do valor do contrato licitado.

14.5. As sanções de advertência, impedimento de licitar e contratar e declaração de inidoneidade para licitar ou contratar poderão ser aplicadas, cumulativamente ou não, à penalidade de multa.

14.6. Na aplicação da sanção de multa será facultada a defesa do interessado no prazo de 15 (quinze) dias úteis, contado da data de sua intimação.

14.7. A sanção de impedimento de licitar e contratar será aplicada ao responsável em decorrência das infrações administrativas relacionadas nos itens 14.1.1, 14.1.2, 14.1.3 e 14.1.4, quando não se justificar a imposição de penalidade mais grave, e impedirá o responsável de licitar e contratar no âmbito da Administração Pública direta e indireta do ente federativo a qual pertencer o órgão ou entidade, pelo prazo máximo de 3 (três) anos.

14.8. Poderá ser aplicada ao responsável a sanção de declaração de inidoneidade para licitar ou contratar, em decorrência da prática das infrações dispostas nos itens 14.1.5, 14.1.6, 14.1.7, 14.1.8 e 14.1.9, bem como pelas infrações administrativas previstas nos itens 14.1.1, 14.1.2, 14.1.3 e 14.1.4 que justifiquem a imposição de penalidade mais grave que a sanção de impedimento de licitar e contratar, cuja duração observará o prazo previsto no art. 156, §5º, da Lei nº 14.133, de 2021.

14.9. A recusa injustificada do adjudicatário em assinar o contrato ou a ata de registro de preço, ou em aceitar ou retirar o instrumento equivalente no prazo estabelecido pela Administração, descrita no item 14.1.4, caracterizará o descumprimento total da obrigação assumida e o sujeitará às penalidades e à imediata perda da garantia de proposta em favor do órgão ou entidade promotora da licitação, nos termos do art. 45, §4º da Instrução Normativa SEGES/ME nº 73, de 30 de setembro de 2022.

14.10. A apuração de responsabilidade relacionadas às sanções de impedimento de licitar e contratar e de declaração de inidoneidade para licitar ou contratar demandará a instauração de processo de responsabilização a ser conduzido por comissão composta por 2 (dois) ou mais servidores estáveis, que avaliará fatos e circunstâncias conhecidos e intimará o licitante ou o adjudicatário para, no prazo de 15 (quinze) dias úteis, contado da data de sua intimação, apresentar defesa escrita e especificar as provas que pretenda produzir.

14.11. Caberá recurso no prazo de 15 (quinze) dias úteis da aplicação das sanções de advertência, multa e impedimento de licitar e contratar, contado da data da intimação, o qual será dirigido à autoridade que tiver proferido a decisão recorrida, que, se não a reconsiderar no prazo de 5 (cinco) dias úteis, encaminhará o recurso com sua motivação à autoridade superior, que deverá proferir sua decisão no prazo máximo de 20 (vinte) dias úteis, contado do recebimento dos autos.

14.12. Caberá a apresentação de pedido de reconsideração da aplicação da sanção de declaração de inidoneidade para licitar ou contratar no prazo de 15 (quinze) dias úteis, contado da data da intimação, e decidido no prazo máximo de 20 (vinte) dias úteis, contado do seu recebimento.

14.13. O recurso e o pedido de reconsideração terão efeito suspensivo do ato ou da decisão recorrida até que sobrevenha decisão final da autoridade competente.

14.14. A aplicação das sanções previstas neste edital não exclui, em hipótese alguma, a obrigação de reparação integral dos danos causados ao Município de Cantagalo.

14.15. Para a garantia da ampla defesa e contraditório dos licitantes, as notificações serão enviadas eletronicamente para os endereços de e-mail informados na proposta comercial, bem como os cadastrados pela empresa no Sicaf.

14.15.1 Os endereços de e-mail informados na proposta comercial e/ou cadastrados no Sicaf serão considerados de uso contínuo da empresa, não cabendo alegação de desconhecimento das comunicações a eles comprovadamente enviadas.

15. DA IMPUGNAÇÃO AO EDITAL E DO PEDIDO DE ESCLARECIMENTO

15.1. Qualquer pessoa é parte legítima para impugnar este Edital por irregularidade na aplicação da Lei nº 14.133, de 2021, devendo protocolar o pedido até 3 (três) dias úteis antes da data da abertura do certame.

15.2. A resposta à impugnação ou ao pedido de esclarecimento será divulgado em sítio eletrônico oficial no prazo de até 3 (três) dias úteis, limitado ao último dia útil anterior à data da abertura do certame.

15.3. A impugnação e o pedido de esclarecimento poderão ser realizados por forma eletrônica, pelo seguinte meio: licitacao@cantagalo.rj.gov.br.

15.4. As impugnações e pedidos de esclarecimentos não suspendem os prazos previstos no certame.

15.5. A concessão de efeito suspensivo à impugnação é medida excepcional e deverá ser motivada pelo Agente de Contratação, nos autos do processo de licitação.

15.6. Acolhida a impugnação, será definida e publicada nova data para a realização do certame.

16. DAS DISPOSIÇÕES GERAIS

16.1. Será divulgada ata da sessão pública no sistema eletrônico.

16.2. Não havendo expediente ou ocorrendo qualquer fato superveniente que impeça a realização do certame na data marcada, a sessão será automaticamente transferida para o primeiro dia útil subsequente, no mesmo horário anteriormente estabelecido, desde que não haja comunicação em contrário, pelo Agente de Contratação.

16.3. Todas as referências de tempo no Edital, no aviso e durante a sessão pública observarão o horário de Brasília - DF.

16.4. A homologação do resultado desta licitação não implicará direito à contratação.

16.5. As normas disciplinadoras da licitação serão sempre interpretadas em favor da ampliação da disputa entre os interessados, desde que não comprometam o interesse da Administração, o princípio da isonomia, a finalidade e a segurança da contratação.

16.6. Os licitantes assumem todos os custos de preparação e apresentação de suas propostas e a Administração não será, em nenhum caso, responsável por esses custos, independentemente da condução ou do resultado do processo licitatório.

16.7. Na contagem dos prazos estabelecidos neste Edital e seus Anexos, excluir-se-á o dia do início e incluir-se-á o do vencimento. Só se iniciam e vencem os prazos em dias de expediente na Administração.

16.8. O desatendimento de exigências formais não essenciais não importará o afastamento do licitante, desde que seja possível o aproveitamento do ato, observados os princípios da isonomia e do interesse público.

16.9. Em caso de divergência entre disposições deste Edital e de seus anexos ou demais peças que compõem o processo, prevalecerá as deste Edital.

16.10. O Edital e seus anexos estão disponíveis, na íntegra, no Portal Nacional de Contratações Públicas (PNCP) e endereço eletrônico www.cantagalo.rj.gov.br.

16.11. Integram este Edital, para todos os fins e efeitos, os seguintes anexos:

16.11.1 Anexo I – Projeto Básico;

16.11.1.1. Planilha Orçamentária;

16.11.1.2. Memória de Cálculo;

16.11.1.3. Cronograma Físico-Financeiro;

16.11.1.4. Cronograma de prazo de início e conclusão de etapas da obra;

16.11.1.5. BDI;

16.11.1.6. Memorial Descritivo;

16.11.1.7. Projetos.

16.11.2 Anexo II – Minuta de Termo de Contrato;

16.11.3 Anexo III – Modelo de Proposta

16.11.4 Anexo IV – Declaração ME – EPP;

16.11.5 Anexo V – Declaração Conjunta;

16.11.6 Anexo VI – Declaração de Não Comparecimento à Visita Técnica;

16.11.7 Anexo VII – Declaração de Visita Prévia;

16.11.8 Anexo VIII – Declaração Responsável Técnico;

Cantagalo-RJ, 16 de novembro de 2026.

Carlos Alexandre Marques da Silva
Matrícula.: 1841-4
Portaria 9.984/2024

PREFEITURA DE CANTAGALO
União e Trabalho
SECRETARIA MUNICIPAL DE OBRAS E SERVIÇOS PÚBLICOS

PROJETO BÁSICO

TÍTULO: Contratação de empresa especializada para a realização dos serviços de reforço estrutural da ponte da Rua Domingos de Souza – 1º Distrito de Cantagalo-RJ.

CAPÍTULO I - CONDIÇÕES GERAIS DA CONTRATAÇÃO

OBJETO TRATADO: Reforço estrutural da ponte da Rua Domingos de Souza – 1º Distrito de Cantagalo-RJ.

REGIME DE CONTRATAÇÃO: Empreitada por Preço Unitário cujo valor total orçado pela Secretaria Municipal de Obras e Serviços Públicos, e que é o preço máximo para esta licitação, é de R$ 186.176,33 (Cento e oitenta e seis mil, cento e setenta e seis reais e trinta e três centavos).

PRAZO DE VIGÊNCIA DA CONTRATAÇÃO: 1 (Um) ano, contado da data de assinatura do contrato, destinado a abranger:

- **Execução da obra:** realização dos serviços previstos no Projeto Básico, dentro do prazo de execução estabelecido.
- **Medições**: verificação dos serviços efetivamente executados para fins de pagamento.
- **Recebimento provisório e definitivo:** realização das vistorias e dos procedimentos necessários para verificar a conformidade da obra.
- **Demais obrigações contratuais:** cumprimento das responsabilidades administrativas, técnicas e legais previstas no contrato.

O contrato oferece maior detalhamento das regras que serão aplicadas em relação a vigência da contratação.

CAPÍTULO II - FUNDAMENTAÇÃO DA NECESSIDADE DA CONTRATAÇÃO

A fundamentação da contratação se encontra pormenorizada em tópico específico dos Estudos Técnicos Preliminares.

CAPÍTULO III - DESCRIÇÃO DA SOLUÇÃO COMO UM TODO CONSIDERADO O CICLO DE VIDA DO OBJETO

A relação total dos serviços a serem executados consta na Planilha Orçamentária da Obra, a qual está anexada a este Projeto Básico.

CAPÍTULO IV - REQUISITOS DA CONTRATAÇÃO

A qualificação **técnico-operacional** será comprovada por registro da pessoa jurídica no CREA ou CAU, quando aplicável, e por atestado(s) de capacidade técnica emitido(s) por pessoa jurídica de direito público ou privado que demonstre(m) execução de serviços compatíveis em características e complexidade com recuperação e/ou reforço de estruturas de concreto e metálicas. A parcela de maior relevância se encontra descrita no item III do Estudo Técnico Preliminar'.

A qualificação **técnico-profissional** será comprovada por profissional de nível superior legalmente habilitado e registrado no CREA ou CAU, com acervo técnico compatível com as parcelas relevantes. A disponibilidade poderá ser demonstrada por contrato social, registro empregatício, contrato de prestação de serviços, termo de compromisso ou outro meio juridicamente válido, inclusive compromisso de contratação para o caso de adjudicação, sem exigência exclusiva de vínculo empregatício ou de quadro permanente na data da proposta.

Subcontratação

Fica aqui proibida a subcontratação, tendo em vista a necessidade de garantir a execução integral dos serviços pela empresa contratada, assegurando a uniformidade dos procedimentos técnicos, o controle de qualidade, a segurança estrutural e a adequada responsabilização pela execução da obra. A medida visa facilitar o acompanhamento e a fiscalização dos serviços pela Administração Pública, evitando a fragmentação das responsabilidades e assegurando que a contratada detenha capacidade técnica e operacional compatível com a complexidade do objeto.

Consórcio

Opta-se pela vedação à participação de empresas reunidas em consórcio, uma vez que os serviços a serem executados não apresentam complexidade técnica ou operacional que justifique tal modalidade de associação. Entende-se que existem empresas individualmente aptas a executar o objeto, desde que atendam aos requisitos de qualificação técnica, econômico-financeira e demais condições estabelecidas neste Projeto Básico.

CAPÍTULO V - VISTORIA TÉCNICA

I) Antes de apresentar sua proposta, o licitante deverá analisar todos os documentos do edital, ***sendo recomendada*** a vistoria do local da obra, executando todos os levantamentos necessários ao desenvolvimento de seus trabalhos, de modo a não incorrer em omissões, as quais não poderão ser alegadas em favor de eventuais pretensões de acréscimo de preços.

II) O licitante poderá vistoriar o local onde será executada a obra objeto desta licitação para inteirar-se das condições técnicas do local e graus de dificuldades existentes, em companhia do servidor Artur Baptista Jevoux, Chefe da Seção de Projetos ou por outro servidor por ele indicado.

III) A visita poderá ser agendada através do telefone (22) 2555-5364, de segunda à sexta feira das 09:00 às 17:00 horas.

A visita tem como objetivo a análise do local em que serão realizados os serviços, para conhecimento de peculiaridades que possam vir a influenciar nos preços ofertados pelos licitantes. Serão de responsabilidade do CONTRATADO eventuais prejuízos em virtude de sua omissão na verificação do local onde serão realizados os serviços.

Serão disponibilizados data e horário diferentes aos interessados em realizar a vistoria prévia.

IV) Para a vistoria, o representante legal da empresa ou responsável técnico deverá estar devidamente identificado, apresentando documento de identidade civil e documento expedido pela empresa comprovando sua habilitação para a realização da vistoria.

V) Caso o licitante opte por não realizar a vistoria, deverá prestar a declaração formal assinada pelo responsável técnico do licitante acerca do conhecimento pleno das condições e peculiaridades da contratação.

VI) A não realização da vistoria não poderá embasar posteriores alegações de desconhecimento das instalações, dúvidas ou esquecimentos de quaisquer detalhes dos locais da prestação dos serviços, devendo o contratado assumir os ônus dos serviços decorrentes.

CAPÍTULO VI - MODELO DE EXECUÇÃO DO OBJETO

Condições de execução

I) A contratada deverá apresentar, no prazo máximo de 15 (quinze) dias após assinatura do Termo Contratual pelas partes, a seguinte documentação:

1. Anotação de Responsabilidade Técnica (ART) ou Registro de Responsabilidade Técnica (RRT) dos responsáveis técnicos pela execução, recolhidas juntos ao CREA/RJ ou CAU/RJ;

2. Cadastro Nacional de Obras (CNO);

3. Placa da Obra instalada no canteiro;

II) Após a entrega de toda documentação relacionada no item anterior, a Fiscalização da Obra emitirá a Ordem de Início de Serviços para o início da execução da obra.

III) O prazo de execução dos serviços é de 90 (noventa) dias, contado da emissão da Ordem de Início de Serviços. O prazo compreende a execução física da obra, sem prejuízo das providências preparatórias exigidas antes da ordem de início e dos procedimentos de medição, correção de pendências e recebimento. Eventuais alterações de prazo observarão a legislação e a formalização contratual pertinente.

IV) Antes do início dos serviços que possam interferir direta ou indiretamente no córrego, deverá ser verificada, perante o órgão ambiental competente, a necessidade de licenciamento ambiental, autorização para intervenção em Área de Preservação Permanente (APP), autorização para intervenção em corpo hídrico e demais anuências eventualmente exigíveis.

V) Durante a execução, a contratada deverá adotar medidas preventivas para evitar o lançamento de concreto, argamassa, óleos, combustíveis, resíduos sólidos, sedimentos ou quaisquer substâncias contaminantes no curso d'água, bem como impedir o carreamento excessivo de materiais para o leito e as margens. Os resíduos gerados deverão receber destinação ambientalmente adequada.

VI) A execução dos serviços de reforço estrutural da ponte da Rua Domingos de Souza, no 1º Distrito de Cantagalo-RJ, deverá ser planejada de forma a possibilitar a manutenção parcial do tráfego de veículos e pedestres, sempre que houver condições técnicas e de segurança para tanto, minimizando os impactos à mobilidade local.

Local e horário da prestação dos serviços

Os serviços serão prestados no seguinte endereço: Rua Domingos de Souza – 1º Distrito, entre o horário de 07:00 às 17:00 de segunda à quinta-feira e 07:00 às 16:00 às sextas-feiras.

Materiais a serem disponibilizados

Todos os materiais e equipamentos empregados na execução dos serviços devem ser de primeira qualidade e serão rejeitados os materiais que não se enquadrem nas especificações contidas na Planilha Orçamentária.

Alterações Contratuais

Sendo necessária a alteração de contrato por aumento ou supressão de serviços, bem como alteração do prazo de execução, deverão ser obedecidos todos os normativos legais, em especial a Lei 14.133/2021.

CAPÍTULO VII - MODELO DE GESTÃO DO OBJETO

I) O contrato deverá ser executado fielmente pelas partes, de acordo com as cláusulas avençadas e as normas da Lei 14.133/2021, e cada parte responderá pelas consequências de sua inexecução total ou parcial.

II) Em caso de **impedimento, ordem de paralisação ou suspensão do contrato**, **o cronograma de execução será prorrogado automaticamente pelo tempo correspondente**, anotadas tais circunstâncias mediante simples apostila.

III) As comunicações entre o órgão ou entidade e a contratada devem ser realizadas por escrito, sempre que o ato exigir tal formalidade, admitindo-se o uso de mensagem eletrônica para esse fim.

IV) O órgão ou entidade poderá convocar um representante da empresa para adoção de providências que devam ser cumpridas de imediato.

V) Após a assinatura do contrato ou instrumento equivalente, o órgão ou entidade poderá convocar o representante da empresa contratada para uma reunião inicial, com o intuito de apresentar o plano de fiscalização, que conterá informações acerca das obrigações contratuais, dos mecanismos de fiscalização, das estratégias para execução do objeto, do plano complementar de execução da contratada, quando houver, do método de aferição dos resultados e das sanções aplicáveis, dentre outros.

Fiscalização

A execução do contrato deverá ser acompanhada e fiscalizada pelo(s) fiscal(is) do contrato, ou pelos respectivos substitutos.

Fiscalização Técnica

I) O fiscal técnico do contrato acompanhará a execução do contrato, para que sejam cumpridas todas as condições estabelecidas no contrato, de modo a assegurar os melhores resultados para a Administração;

II) O fiscal técnico do contrato anotará no histórico de gerenciamento do contrato todas as ocorrências relacionadas à execução do contrato, com a descrição do que for necessário para a regularização das faltas ou dos defeitos observados;

III) Identificada qualquer inexatidão ou irregularidade, o fiscal técnico do contrato emitirá notificações para a correção da execução do contrato, determinando prazo para a correção;

IV) O fiscal técnico do contrato informará ao gestor do contrato, em tempo hábil, a situação que demandar decisão ou adoção de medidas que ultrapassem sua competência, para que adote as medidas necessárias e saneadoras, se for o caso;

V) No caso de ocorrências que possam inviabilizar a execução do contrato nas datas aprazadas, o fiscal técnico do contrato comunicará o fato imediatamente ao gestor do contrato;

VI) O fiscal técnico do contrato comunicará ao gestor do contrato, em tempo hábil, o término do contrato sob sua responsabilidade, com vistas à tempestiva renovação ou à prorrogação contratual.

Fiscalização Administrativa

I) O fiscal administrativo do contrato verificará a manutenção das condições de habilitação da contratada, acompanhará o empenho, o pagamento, as garantias, as glosas e a formalização de apostilamento e termos aditivos, solicitando quaisquer documentos comprobatórios pertinentes, caso necessário.

II) Caso ocorra descumprimento das obrigações contratuais, o fiscal administrativo do contrato atuará tempestivamente na solução do problema, reportando ao gestor do contrato para que tome as providências cabíveis, quando ultrapassar a sua competência.

Gestor do Contrato

I) O gestor do contrato coordenará a atualização do processo de acompanhamento e fiscalização do contrato contendo todos os registros formais da execução no histórico de gerenciamento do contrato, a exemplo da ordem de serviço, do registro de ocorrências, das alterações e das prorrogações contratuais, elaborando relatório com vistas à verificação da necessidade de adequações do contrato para fins de atendimento da finalidade da administração.

II) O gestor do contrato acompanhará os registros realizados pelos fiscais do contrato, de todas as ocorrências relacionadas à execução do contrato e as medidas adotadas, informando, se for o caso, à autoridade superior àquelas que ultrapassarem a sua competência.

III) O gestor do contrato acompanhará a manutenção das condições de habilitação da contratada, para fins de empenho de despesa e pagamento, e anotará os problemas que obstem o fluxo normal da liquidação e do pagamento da despesa no relatório de riscos eventuais.

IV) O gestor do contrato emitirá documento comprobatório da avaliação realizada pelos fiscais técnico, administrativo e setorial quanto ao cumprimento de obrigações assumidas pelo contratado, com menção ao seu desempenho na execução contratual, baseado nos indicadores objetivamente definidos e aferidos, e a eventuais penalidades aplicadas, devendo constar do cadastro de atesto de cumprimento de obrigações.

V) O gestor do contrato tomará providências para a formalização de processo administrativo de responsabilização para fins de aplicação de sanções, a ser conduzido pela comissão de que trata o art. 158 da Lei nº 14.133, de 2021, ou pelo agente ou pelo setor com competência para tal, conforme o caso.

VI) O gestor do contrato deverá elaborar relatório final com informações sobre a consecução dos objetivos que tenham justificado a contratação e eventuais condutas a serem adotadas para o aprimoramento das atividades da Administração.

VII) O gestor do contrato deverá enviar a documentação pertinente ao setor de contratos para a formalização dos procedimentos de liquidação e pagamento, no valor dimensionado pela fiscalização e gestão nos termos do contrato.

CAPÍTULO VIII - DO LIVRO DIÁRIO DE OBRAS

A empresa deverá providenciar e manter um livro Diário de Obra, autenticado pelo responsável técnico pela empresa Contratada e pela Fiscalização, no qual se anotará:

Pela empresa contratada:

I) A ocorrência de condições meteorológicas prejudiciais ou desfavoráveis ao andamento da obra;

II) As falhas verificadas em obras ou serviços contratados;

III) As consultas à Fiscalização e as respostas as suas interpelações;

IV) As datas de início e de conclusão das etapas, bem como de início e final da obra;

V) Os acidentes de trabalho ocorridos durante a execução da obra;

VI) Substituição de sua equipe e número de funcionários que mantém na obra;

VII) Os serviços em execução no dia, entrada de materiais, relação de equipamentos utilizados em cada etapa e outras anotações julgadas oportunas pela empresa.

Pelo Contratante ou pela Fiscalização:

I) Apreciação sobre o andamento da obra e sua conformidade aos projetos, especificações, prazos e Cronogramas integrantes do Contrato;

II) Atestados de veracidade dos registros feitos pela empresa contratada;

III) Observações que julgue necessário fazer a propósito das consultas e solicitações feitas pela empresa contratada;

IV) Restrições a respeito do andamento da obra ou da atuação da empresa contratada, de seus empregados e prepostos;

V) Determinações de providências para o cumprimento dos projetos e especificações e outros fatos que julgue necessários e convenientes aos serviços executados;

VI) Os dias abonados em razão de chuvas que atrapalhem ou impeçam o andamento normal dos serviços;

VII) As determinações de retirada imediata de materiais ou serviços que estejam em desacordo com o contratado, seja na qualidade dos materiais empregados ou no resultado dos serviços executados.

VIII) Terminada a Obra, o Diário de Obra será entregue a esta Secretária Municipal, junto com a Nota Fiscal/Fatura relativa à medição da última etapa da obra.

IX) A Fiscalização terá acesso a este livro, devendo anotar tudo que julgar necessário, a qualquer tempo.

X) O livro Diário de Obra será, obrigatoriamente, preenchido diariamente, devendo sempre permanecer no canteiro de obras. Em caso de descumprimento desta disposição, a contratada ficará sujeita à aplicação de penalidade.

XI) O extravio do Livro Diário de Obra pela Contratada será passível de penalidade.

XII) O livro físico do Diário de Obras, poderá, a critério da Fiscalização, ser substituído por sistema eletrônico mais eficiente, desde que cumpra com todas as funções elencadas neste Capítulo.

CAPÍTULO IX - CRITÉRIOS DE MEDIÇÃO E PAGAMENTO

Será indicada a retenção ou glosa no pagamento, proporcional à irregularidade verificada, sem prejuízo das sanções cabíveis, caso se constate que a Contratada:

I) Não produzir os resultados acordados,

II) Deixar de executar, ou não executar com a qualidade mínima exigida as atividades contratadas; ou

III) Deixar de utilizar materiais e recursos humanos exigidos para a execução do serviço, ou utilizá-los com qualidade ou quantidade inferior à demandada.

Do recebimento

I) A contratada apresentará, em cada período de medição definido no cronograma físico-financeiro, planilha e memória de cálculo dos quantitativos efetivamente executados no período. A fiscalização conferirá os serviços realizados, podendo a medição abranger parcela de etapa ainda não integralmente concluída, desde que os serviços medidos sejam individualizáveis, verificáveis, executados de acordo com o projeto e aceitos. O pagamento corresponderá exclusivamente aos quantitativos executados e aceitos, pelos preços unitários contratados, sem que a medição parcial implique recebimento definitivo da etapa ou da obra.

II) A etapa será considerada concluída para fins de avanço físico quando todos os serviços previstos para ela no cronograma estiverem executados. Essa regra não impede a medição e o pagamento de serviços individualizáveis efetivamente executados e aceitos em determinado período. O recebimento provisório e o recebimento definitivo da obra serão formalizados separadamente, após as verificações e correções cabíveis, nos termos deste Projeto Básico e do contrato.

III) O contratado também apresentará, a cada medição, os documentos comprobatórios da procedência legal dos produtos e subprodutos florestais utilizados naquela etapa da execução contratual, quando for o caso.

IV) Os serviços serão recebidos provisoriamente, no prazo de até 7 (Sete) dias úteis, pelos fiscais técnico e administrativo, mediante termos detalhados, quando verificado o cumprimento das exigências de caráter técnico e administrativo conforme artigo 104, I, a do Decreto n.º 3.982/2023.

V) O prazo da disposição acima será contado do recebimento de comunicação de cobrança oriunda do contratado com a comprovação da prestação dos serviços a que se referem a parcela a ser paga.

VI) O fiscal técnico do contrato realizará o recebimento provisório do objeto do contrato mediante termo detalhado que comprove o cumprimento das exigências de caráter técnico.

VII) O fiscal administrativo do contrato realizará o recebimento provisório do objeto do contrato mediante termo detalhado que comprove o cumprimento das exigências de caráter administrativo.

VIII) Para efeito de recebimento provisório, ao final de cada período de faturamento, o fiscal técnico do contrato irá apurar o resultado das avaliações da execução do objeto e, se for o caso, a análise do desempenho e qualidade da prestação dos serviços realizados em consonância com os indicadores previstos, que poderá resultar no redimensionamento de valores a serem pagos à contratada, registrando em relatório a ser encaminhado ao gestor do contrato.

IX) Será considerado como ocorrido o recebimento provisório com a entrega do termo detalhado ou, em havendo mais de um a ser feito, com a entrega do último.

X) O Contratado fica obrigado a reparar, corrigir, remover, reconstruir ou substituir, às suas expensas, no todo ou em parte, o objeto em que se verificarem vícios, defeitos ou incorreções resultantes da execução ou materiais empregados, cabendo à fiscalização não atestar a última e/ou única medição de serviços até que sejam sanadas todas as eventuais pendências que possam vir a ser apontadas no Recebimento Provisório.

XI) O recebimento provisório também ficará sujeito, quando cabível, à conclusão de todos os testes de campo e à entrega dos Manuais e Instruções exigíveis.

XII) Os serviços poderão ser rejeitados, no todo ou em parte, quando em desacordo com as especificações constantes neste Termo de Referência e na proposta, sem prejuízo da aplicação das penalidades.

XIII) Quando a fiscalização for exercida por um único servidor, o Termo Detalhado deverá conter o registro, a análise e a conclusão acerca das ocorrências na execução do contrato, em relação à fiscalização técnica e administrativa e demais documentos que julgar necessários, devendo encaminhá-los ao gestor do contrato para recebimento definitivo.

XIV) Os serviços serão recebidos definitivamente no prazo não superior a 7 (Sete) dias, contados do recebimento provisório, por servidor ou comissão designada pela autoridade competente, após a verificação da qualidade e quantidade do serviço e consequente aceitação mediante termo detalhado, obedecendo os seguintes procedimentos:

- Emitir documento comprobatório da avaliação realizada pelos fiscais técnico, administrativo e setorial, quando houver, no cumprimento de obrigações assumidas pelo contratado, com menção ao seu desempenho na execução contratual, baseado em indicadores objetivamente definidos e aferidos, e a eventuais penalidades aplicadas, devendo constar do cadastro de atesto de cumprimento de obrigações, conforme regulamento.

XV) Realizar a análise dos relatórios e de toda a documentação apresentada pela fiscalização e, caso haja irregularidades que impeçam a liquidação e o pagamento da despesa, indicar as cláusulas contratuais pertinentes, solicitando à CONTRATADA, por escrito, as respectivas correções;

XVI) Emitir Termo Detalhado para efeito de recebimento definitivo dos serviços prestados, com base nos relatórios e documentações apresentadas; e

XVII) Comunicar a empresa para que emita a Nota Fiscal ou Fatura, com o valor exato dimensionado pela fiscalização.

XVIII) Enviar a documentação pertinente ao setor de contratos para a formalização dos procedimentos de liquidação e pagamento, no valor dimensionado pela fiscalização e gestão.

XIX) No caso de controvérsia sobre a execução do objeto, quanto à dimensão, qualidade e quantidade, deverá ser observado o teor do art. 143 da Lei nº 14.133/21, comunicando-se à empresa para emissão de Nota Fiscal no que pertine à parcela incontroversa da execução do objeto, para efeito de liquidação e pagamento.

XX) Nenhum prazo de recebimento ocorrerá enquanto pendente a solução, pelo contratado, de inconsistências verificadas na execução do objeto ou no instrumento de cobrança.

XXI) O recebimento provisório ou definitivo não excluirá a responsabilidade civil pela solidez e pela segurança do serviço nem a responsabilidade ético-profissional pela perfeita execução do contrato.

Liquidação

I) Em até 30 (Trinta) dias a contar do recebimento da nota fiscal eletrônica ou documento de cobrança equivalente, deverão ser adotadas as providências necessárias à liquidação da despesa, certificando-se do adimplemento da obrigação do contratado no prazo e na forma previstos no instrumento contratual, bem como para o envio das respectivas informações ao setor competente para a realização do pagamento, conforme artigo 113, § 6º do Decreto n.º 3.982/2023.

II) Para fins de liquidação, o setor competente deve verificar se a Nota Fiscal ou Fatura apresentada expressa os elementos necessários e essenciais do documento, tais como:

a) Prazo de validade;
b) Data da emissão;
c) Dados do contrato e do órgão contratante;
d) Período respectivo de execução do contrato;
e) Valor a pagar;
f) Eventual destaque do valor de retenções tributárias cabíveis.

III) Havendo erro na apresentação da Nota Fiscal/Fatura, ou circunstância que impeça a liquidação da despesa, esta ficará sobrestada até que o contratado providencie as medidas saneadoras, reiniciando-se o prazo após a comprovação da regularização da situação, sem ônus à contratante na forma do artigo 114 do Decreto Municipal n.º 3982/23.

IV) A Nota Fiscal ou Fatura deverá ser obrigatoriamente acompanhada da comprovação da regularidade fiscal, constatada por meio de consulta on-line ao SICAF ou, na impossibilidade de acesso ao referido Sistema, mediante consulta aos sítios eletrônicos oficiais ou à documentação mencionada no art. 68 da Lei nº 14.133/2021.

V) A Administração deverá realizar consulta ao SICAF para: a) verificar a manutenção das condições de habilitação exigidas no edital; b) identificar possível razão que impeça a participação em licitação, no âmbito do órgão ou entidade, proibição de contratar com o Poder Público, bem como ocorrências impeditivas indiretas.

VI) Constatando-se, junto ao SICAF, a situação de irregularidade do contratado, será providenciada sua notificação, por escrito, para que, no prazo de 5 (cinco) dias úteis, regularize sua situação ou, no mesmo prazo, apresente sua defesa. O prazo poderá ser prorrogado uma vez, por igual período, a critério do contratante.

VII) Não havendo regularização ou sendo a defesa considerada improcedente, o contratante deverá comunicar aos órgãos responsáveis pela fiscalização da regularidade fiscal quanto à inadimplência do contratado, bem como quanto à existência de pagamento a ser efetuado, para que sejam acionados os meios pertinentes e necessários para garantir o recebimento de seus créditos.

VIII) Persistindo a irregularidade, o contratante deverá adotar as medidas necessárias à rescisão contratual nos autos do processo administrativo correspondente, assegurada ao contratado a ampla defesa.

IX) Havendo a efetiva execução do objeto, os pagamentos serão realizados normalmente, até que se decida pela rescisão do contrato, caso o contratado não regularize sua situação junto ao SICAF.

Prazo e forma de pagamento

I) O pagamento será efetuado no prazo máximo de até 30 (trinta) dias, contados da conclusão da liquidação e da atestação da despesa, conforme o Decreto Municipal nº 3.982/2023 e as condições do contrato, observada a medição dos quantitativos efetivamente executados e aceitos pela fiscalização.

II) No caso de atraso pelo Contratante, os valores devidos ao contratado serão atualizados monetariamente entre o termo final do prazo de pagamento até a data de sua efetiva realização, mediante aplicação do índice previsto no respectivo contrato.

III) O contratado regularmente optante pelo Simples Nacional, nos termos da Lei Complementar nº 123, de 2006, não sofrerá a retenção tributária quanto aos impostos e contribuições abrangidos por aquele regime. No entanto, o pagamento ficará condicionado à apresentação de comprovação, por meio de documento oficial, de que faz jus ao tratamento tributário favorecido previsto na referida Lei Complementar.

CAPÍTULO X - FORMA E CRITÉRIO DE SELEÇÃO DO FORNECEDOR E REGIME DE EXECUÇÃO

O fornecedor será selecionado por meio da realização de procedimentos de Licitação, na modalidade Concorrência, sob a forma Eletrônica, com adoção de critério de julgamento pelo Menor Preço.

Garantias, reajuste e sanções contratuais: será exigida garantia de execução de 5% (cinco por cento) do valor inicial do contrato, em modalidade prevista no art. 96, § 1º, da Lei nº 14.133/2021.

O prazo de garantia da solidez e segurança da obra será de 60 (sessenta) meses a contar do recebimento definitivo, sem prejuízo das responsabilidades legais. A referência às normas técnicas deverá restringir-se às normas pertinentes à obra de arte especial, estruturas de concreto e metálicas, execução e inspeção, indicadas pelo responsável técnico.

ÍNDICE DE REAJUSTAMENTO: Será adotado o Índice Nacional de Custo da Construção – INCC, preferencialmente em sua modalidade INCC-DI, divulgado pela Fundação Getúlio Vargas (FGV), por ser relacionado à variação dos custos da construção civil.

DATA-BASE: A data-base do reajustamento será a data do orçamento estimado da contratação, conforme estabelecido no Projeto Básico.

PERIODICIDADE: O reajustamento poderá ser aplicado após o interregno mínimo de 12 (doze) meses, contado da data-base do orçamento estimado, mediante aplicação da variação acumulada do índice previsto, observada a legislação vigente e as condições contratuais.

ATUALIZAÇÃO MONETÁRIA POR ATRASO NO PAGAMENTO: Em caso de atraso no pagamento de valores devidos pela Administração, desde que a contratada não tenha dado causa ao atraso e estejam cumpridas as condições contratuais para pagamento, os valores serão atualizados monetariamente pelo Índice Nacional de Preços ao Consumidor Amplo – IPCA, divulgado pelo IBGE, calculado proporcionalmente ao período de atraso, a partir da data em que o pagamento deveria ter sido efetuado até a data do efetivo pagamento, observados os critérios previstos no contrato e na legislação aplicável.

Regime de Execução

O regime de execução será de empreitada por **preço unitário**, cujo valor total orçado pela SMOSP, e que é o preço máximo para esta licitação, é de R$ 186.176,33 (Cento e oitenta e seis mil, cento e setenta e seis reais e trinta e três centavos).

Critérios de aceitabilidade de preços

O preço total orçado e o preço unitário de cada serviço constante da planilha orçamentária, deverão ficar igual ou abaixo do valor calculado no orçamento de referência.

Exigências de habilitação

Para fins de habilitação, deverá o licitante comprovar os seguintes requisitos:

Habilitação fiscal, social e trabalhista

I) Prova de inscrição no Cadastro Nacional de Pessoas Jurídicas (CNPJ/MF).

II) Prova de regularidade fiscal perante a Fazenda Nacional, mediante apresentação de certidão expedida conjuntamente pela Secretaria da Receita Federal do Brasil (RFB) e pela Procuradoria-Geral da Fazenda Nacional (PGFN), referente a todos os créditos tributários federais e à Dívida Ativa da União (DAU) por elas administrados, inclusive aqueles relativos à Seguridade Social, nos termos da Portaria Conjunta nº 1.751, de 02 de outubro de 2014, do Secretário da Receita Federal do Brasil e da Procuradora-Geral da Fazenda Nacional.

III) Prova de inscrição no cadastro de contribuintes Municipal relativo ao domicílio ou sede do fornecedor, pertinente ao seu ramo de atividade e compatível com o objeto contratual;

IV) Prova de regularidade com a Fazenda Municipal do domicílio ou sede do fornecedor, relativa à atividade em cujo exercício contrata ou concorre;

V) Prova de regularidade com o Fundo de Garantia do Tempo de Serviço (FGTS);

VI) Prova de inexistência de débitos inadimplidos perante a Justiça do Trabalho, mediante a apresentação de certidão negativa ou positiva com efeito de negativa, nos termos do Título VII-A da Consolidação das Leis do Trabalho, aprovada pelo Decreto-Lei nº 5.452, de 1º de maio de 1943;

VII) Caso o fornecedor seja considerado isento dos tributos relacionados ao objeto contratual, deverá comprovar tal condição mediante a apresentação de declaração da Fazenda respectiva do seu domicílio ou sede, ou outra equivalente, na forma da lei.

Habilitação jurídica

I) Apresentação do ato constitutivo, estatuto ou contrato social em vigor, devidamente registrado, em se tratando de sociedades comerciais, e, no caso de sociedades por ações, acompanhado de documentos de eleição de seus administradores (ata da assembleia de constituição e da eleição da diretoria em exercício, devidamente arquivados e publicados).

II) Inscrição do ato constitutivo, no caso de sociedades civis, acompanhada de prova de diretoria em exercício.

III) Decreto de autorização, em se tratando de empresa ou sociedade estrangeira em funcionamento no País, e ato de registro ou autorização para funcionamento expedido pelo órgão competente, quando a atividade assim o exigir.

Habilitação Econômico-Financeira

I) Certidão negativa de falência expedida pelo distribuidor da sede do fornecedor (Lei nº 14.133, de 2021, art. 69, caput, inciso II).

A certidão em que não constar prazo de validade, será atribuída validade de 90 (noventa) dias, contados da data de emissão.

No caso de certidão positiva de recuperação judicial e extrajudicial, o licitante deverá apresentar a comprovação de que o respectivo plano de recuperação foi acolhido judicialmente, na forma do art. 58 da Lei n° 11.101/2005, sob pena de inabilitação, devendo, ainda, comprovar os demais requisitos de habilitação.

II) Balanço patrimonial, demonstração de resultado de exercício e demais demonstrações contábeis do último exercício sociail, comprovando:

a) índices de Liquidez Geral (LG), Liquidez Corrente (LC), e Solvência Geral (SG) superiores a 1 (um);

b) O atendimento dos índices econômicos previstos na alínea "a" da cláusula 7.1.10 acima deverá ser atestado mediante declaração assinada por profissional habilitado da área contábil, apresentada pelo fornecedor.

As empresas criadas no exercício financeiro da licitação deverão atender a todas as exigências da habilitação e poderão substituir os demonstrativos contábeis pelo balanço de abertura.

Os documentos referidos acima limitar-se-ão ao último exercício no caso de a pessoa jurídica ter sido constituída há menos de 2 (dois) anos.

Caso a empresa licitante apresente resultado inferior ou igual a 1 (um) em qualquer dos índices de Liquidez Geral (LG), Solvência Geral (SG) e Liquidez Corrente (LC), será exigido para fins de habilitação patrimônio líquido igual ou superior a 10% (dez por cento) do valor global estimado.

Proibição do trabalho de menores

A empresa licitante declara e garante o cumprimento do disposto no inciso XXXIII do artigo 7º da Constituição Federal, bem como no inciso V do artigo 68 da Lei nº 14.133/2021 (Lei de Licitações e Contratos Administrativos).

A licitante firma que:

- Não emprega menores de 18 (dezoito) anos em trabalho noturno, perigoso ou insalubre.
- Não emprega menores de 16 (dezesseis) anos em qualquer trabalho, salvo na condição de aprendiz, a partir dos 14 (quatorze) anos.
- Compromete-se a exigir igual cumprimento e declaração de eventuais fornecedores e subcontratados vinculados à execução deste objeto.

O descumprimento destas diretrizes constituirá motivo para a recusa imediata da proposta da empresa licitante, sem prejuízo da aplicação das sanções administrativas e penais cabíveis.

Qualificação Técnica

As exigências de qualificação técnicas estão previstas no Capítulo IV deste Projeto Básico.

CAPÍTULO XI - ADEQUAÇÃO ORÇAMENTÁRIA

As despesas decorrentes da presente contratação correrão à conta de recursos específicos consignados no Orçamento Geral do Município listados abaixo:

Programa de Trabalho	Código de Despesa	Ficha / Fonte
10035.1545135021.005	449051	519 / 15010001
10035.1545135021.005	449051	527 / 172000

CAPÍTULO XII - DA SEGURANÇA DOS TRABALHOS.

I) Deverão ser observadas em todo o período de execução da obra as normas regulamentares do Ministério do Trabalho, em especial: NR4 – Serviços Especializados em Engenharia de Segurança e em Medicina do Trabalho, NR 18 – Condições e Meio Ambiente de Trabalho na Indústria da Construção, NR 24 – Condições Sanitárias e de Conforto nos Locais de Trabalho, referentes a segurança do trabalho em obras de construção.

II) São obrigações da contratada: fornecer os EPIs – Equipamentos de Proteção Individual (capacete, botina, luvas, cintos de segurança, óculos de proteção, entre outros de acordo com os serviços em execução) e cobrar sua utilização pelos seus operários.

CAPÍTULO XIII - DAS OBRIGAÇÕES DA CONTRATADA

I) Responsabilizar-se integralmente pelos serviços contratados, nos termos da legislação vigente.

II) Assumir as demais obrigações e responsabilidades previstas pela Lei 14.133/2.021 e leis posteriores.

III) Executar todos os serviços de acordo com os projetos e especificações constantes do certame licitatório, baseados na prática profissional das boas normas de execução de serviços técnicos, normas da ABNT (Associação Brasileira de Normas Técnicas), código de postura do município e especificações de acordo com a regulamentação do CREA ou CAU;

IV) Apresentar à fiscalização, antes do início dos serviços, o responsável pela execução dos serviços (engenheiro ou arquiteto responsável) indicado no procedimento licitatório, ocasião em que serão fixadas as precauções específicas ligadas à natureza dos trabalhos;

V) Acatar as recomendações decorrentes das inspeções e sanar as irregularidades porventura indicadas;

VI) Fornecer a seus empregados todos os equipamentos de proteção individual (EPI) ou coletiva (EPC), adequados a cada tarefa específica;

VII) Obedecer a todas as recomendações com relação à segurança do trabalho, contidas na Norma Regulamentadora NR-18, aprovada pelo Ministério do Trabalho e Emprego, inclusive a descrita no art. 7º, inciso XXXIII da Constituição Federal;

VIII) Manter em estado de higiene todas as instalações do canteiro de obra, devendo permanecer limpas, isentas de lixo, detritos em geral e de forma satisfatória ao desempenho das atividades da mesma;

IX) Obedecer a todas as normas legais que se relacionam com os trabalhos que executa e respeitar as disposições legais trabalhistas da Engenharia de Segurança, Higiene e Medicina do Trabalho;

X) Sinalizar a área de intervenção, através de placas, quanto às indicações de perigo, instalações e prevenção de acidentes;

XI) Exigir e fiscalizar a utilização, pelos trabalhadores da obra, dos equipamentos de proteção individual adequados às atividades executadas, conforme as normas de segurança do trabalho aplicáveis;

XII) Fazer a comunicação, da maneira mais detalhada possível, por escrito, de todo tipo de acidente relacionado a cada intervenção;

XIII) A comprovação do vínculo dos profissionais indicados para a execução dos serviços poderá ser realizada mediante apresentação de cópia da Carteira de Trabalho e Previdência Social (CTPS), inclusive em formato digital, ficha ou livro de registro de empregados, contrato individual de trabalho, registros pertinentes do eSocial ou outros documentos legalmente admitidos que permitam verificar, de forma inequívoca, o vínculo do profissional com a empresa licitante. No caso de sócios ou administradores, o vínculo poderá ser comprovado mediante contrato social ou alteração contratual vigente. Para profissionais contratados por meio de prestação de serviços, poderá ser apresentado o respectivo contrato, desde que essa forma de contratação seja legalmente admissível e compatível com as exigências do objeto.

XIV) Todos os funcionários deverão estar devidamente UNIFORMIZADOS e identificados através de crachá.

XV) Apresentar à CONTRATANTE o CNO (Cadastro Nacional de Obra) junto a Receita Federal.

CAPÍTULO XIV – DAS MULTAS CONTRATUAIS

Sem prejuízo das demais sanções previstas na Lei Federal nº 14.133/2021, poderão ser aplicadas à contratada as seguintes multas, assegurados o contraditório e a ampla defesa:

I – **Multa moratória por atraso injustificado**: 0,5% (cinco décimos por cento) por dia de atraso, calculada sobre o valor da parcela em atraso, limitada a 10% (dez por cento) dessa parcela.

II – **Multa por inexecução parcial**: 10% (dez por cento) sobre o valor da parcela não executada ou executada em desacordo com as especificações contratuais, conforme a gravidade da infração.

III – **Multa por inexecução total do objeto**: 10% (dez por cento) sobre o valor total do contrato.

IV – **Multa por descumprimento de determinações da fiscalização**: 0,5% (cinco décimos por cento) sobre o valor total do contrato, por ocorrência, após notificação formal e concessão de prazo razoável para regularização, quando cabível, limitada a 10% (dez por cento) do valor contratual.

V – **Multa por abandono injustificado da obra**: 10% (dez por cento) sobre o valor total do contrato, sem prejuízo das demais sanções cabíveis.

As multas deverão observar a gravidade da infração, os danos causados à Administração, as circunstâncias do caso concreto e os limites estabelecidos na legislação vigente, vedada a aplicação de penalidade desproporcional.

A aplicação das multas não afasta a obrigação de reparar integralmente eventuais danos causados à Administração Pública, nem impede a aplicação de outras sanções legalmente cabíveis, observados os procedimentos previstos na Lei Federal nº 14.133/2021.

CAPÍTULO XV - DOS CRITÉRIOS DE SUSTENTABILIDADE

Os materiais e equipamentos a serem utilizados nas construções devem atender a critérios de sustentabilidade, tais como segurança, durabilidade e eficiência, de modo a gerar menos resíduos, menor desperdício e menor impacto ambiental.

CAPÍTULO XVI - DAS OBRIGAÇÕES DO CONTRATANTE

I) Exigir o cumprimento de todas as obrigações assumidas pela Contratada, de acordo com as cláusulas contratuais e os termos de sua proposta;

II) Exercer o acompanhamento e a fiscalização dos serviços, por servidor especialmente designado, anotando em registro próprio as falhas detectadas, indicando dia, mês e ano, bem como o nome dos empregados eventualmente envolvidos, e encaminhando os apontamentos à autoridade competente para as providências cabíveis;

III) Notificar a Contratada por escrito da ocorrência de eventuais imperfeições no curso da execução dos serviços, fixando prazo para a sua correção;

IV) Pagar à Contratada o valor resultante da prestação do serviço, conforme cronograma físico-financeiro;

V) Efetuar as retenções tributárias devidas sobre o valor da fatura de serviços da Contratada.

CAPÍTULO XVII – ANEXOS

a) Planilha Orçamentária;
b) Memória de Cálculo;
c) Cronograma Físico-Financeiro;
d) Cronograma de prazo de início e conclusão de etapas da obra;
e) B. D. I;
f) Memorial Descritivo;
g) Projetos.

Cantagalo, 01 de outubro de 2026.

Cícero Costa Cabral
Engenheiro Civil
Mat. 207.261-0
CPF: 514.519.307-63

PREFEITURA MUNICIPAL DE CANTAGALO

SECRETARIA MUNICIPAL DE OBRAS E SERVIÇOS PÚBLICOS

PLANILHA ORÇAMENTÁRIA

Obra: REFORÇO ESTRUTURAL DA PONTE DA RUA DOMINGOS DE SOUZA NO 1º DISTRITO DE CANTAGALO RJ.

ITEM	CÓDIGO	DESCRIÇÃO	UN	QUANT	PREÇO		
					UNITÁRIO	UNITÁRIO C/ B.D.I. 22,00%	TOTAL
1.0 - SERVIÇOS PRELIMINARES							
1.1	02.020.0002-0 - EMOP	PLACA DE IDENTIFICACAO DE OBRA PUBLICA,TIPO BANNER/PLOTTER,C ONSTITUIDA POR LONA E IMPRESSAO DIGITAL,INCLUSIVE SUPORTES D E MADEIRA.FORNECIMENTO E COLOCACAO 3% - DESGASTE DE FERRAMENTAS E EPI	M2	3,00	R$ 311,95	R$ 380,58	R$ 1.141,74
1.2	04.005.0300-0 - EMOP	TRANSPORTE DE CONTAINER,SEGUNDO DESCRICAO DA FAMILIA 02.006, EXCLUSIVE CARGA E DESCARGA(VIDE ITEM 04.013.0015)	UNIDxkmm	110,00	R$ 37,91	R$ 46,25	R$ 5.087,50
1.3	04.013.0015-0 - EMOP	CARGA E DESCARGA DE CONTAINER,SEGUNDO DESCRICAO DA FAMILIA 0 2.006 3%-DESGASTE DE FERRAMENTAS E EPI	UNID	2,00	R$ 100,63	R$ 122,77	R$ 245,54
1.4	02.006.0010-0 - EMOP	ALUGUEL DE CONTAINER (MODULO METALICO ICAVEL) P/ESCRITORIO,M EDINDO APROX.2,30M LARGURA,6,00M COMPRIMENTO E 2,50M ALTURA, COMPOSTO CHAPAS ACO C/NERVURAS TRAPEZOIDAIS,ISOLAMENTO TERMO -ACUSTICO FORRO,CHASSIS REFORCADO E PISO EM COMPENSADO NAVAL ,INCLUINDO INSTALACOES ELETRICAS,EXCLUSIVE TRANSPORTE (VIDE ITEM 04.005.0300),CARGA E DESCARGA (VIDE ITEM 04.013.0015)	UNXMÊS	3,00	R$ 885,10	R$ 1.079,82	R$ 3.239,46
1.5	02.006.0050-0- EMOP	ALUGUEL DE BANHEIRO QUIMICO,PORTATIL,MEDINDO 2,31M ALTURA X1,56M LARGURA E 1,16M	UNXMÊS	3,00	R$ 1.350,00	R$ 1.647,00	R$ 4.941,00
1.6	AD 20.20.0050 - SCO-RJ	Instalacao e ligacao provisorias de alimentacao de energia eletrica, em baixa tensao (BT), para canteiro de obras, exclusive o fornecimento do medidor.	UNID	1,00	R$ 2.396,95	R$ 2.924,28	R$ 2.924,28
1.7	AD 20.20.0100 - SCO-RJ	Instalacao e ligacao provisoria de obra de agua e esgoto a rede publica.	UNID	1,00	R$ 2.333,45	R$ 2.846,81	R$ 2.846,81
1.8	05.001.0758-0 - EMOP	LIMPEZA DE SUPERFICIE DE CONCRETO APARENTE LISO(ANTIGO),COM AGUA PURA E ESCOVACAO COM ESCOVA DE ACO,UTILIZANDO MANGUEIRA DE 1/2",EXCLUSIVE ANDAIMES 10%-MATERIAL DE LIMPEZA	M2	148,06	R$ 3,25	R$ 3,97	R$ 587,80
1.9	02.011.0014-0 EMOP	CERCA PROTETORA DE BORDA DE VALA OU OBRA,COM TELA PLASTICA N A COR LARANJA OU AMARELA,CONSIDERANDO 1 VEZ DE UTILIZACAO,IN CLUSIVE APOIOS,FORNECIMENTO,COLOCACAO E RETIRADA 45%-MAO DE OBRA,APOIOS E PERDAS DE MATERIAL	M2	62,40	R$ 1,80	R$ 2,20	R$ 137,28
1.10	02.020.0009-0 - EMOP	SEMAFORO PARA SINALIZACAO DE BLOQUEIO DE OBRA NA VIA PUBLICA ,DE ACORDO COM A RESOLUCAO DA PREFEITURA-RJ,COMPREENDENDO FO RNECIMENTO E COLOCACAO DE TODOS OS MATERIAIS NECESSARIOS,INC LUSIVE MATERIAIS ELETRICOS,CONSIDERANDO 40 VEZES O REAPROVEI TAMENTO DA MADEIRA 3% - DESGASTE DE FERRAMENTAS E EPI	UNID	12,00	R$ 137,29	R$ 167,49	R$ 2.009,88
						TOTAL DO ITEM =	***R$ 23.161,29***
2.0 - SERVIÇOS DE REFORÇO ESTRUTURAL EM VIGAS E CHAPAS DE AÇO							
2.1	10.014.0022-0 - EMOP	CHAPA DE ACO CARBONO,ESPESSURA DE 3/8",PARA USO GERAL.FORNEC IMENTO	KG	111,72	R$ 7,94	R$ 9,69	R$ 1.082,57
2.2	SC 20.15.0200 - SCO RJ	Corte com macarico manual de oxiacetileno em chapa de aco de 3/8" de espessura.	M	80,00	R$ 11,63	R$ 14,19	R$ 1.135,20
2.3	100893 - SINAPI	PERFIL "w" LAMINADO W250X38,5 . AF_01/2020	KG	2.261,49	R$ 11,14	R$ 13,59	R$ 30.733,65

2.4	COMÉRCIO LOCAL	PERFIL "U" 304,8X74,7 74,7 EM ACO LAMINADO.	KG	992,08	R$ 9,12	R$ 11,13	R$	11.041,85
2.5	10064 - EMOP -I	PARAFUSO SEXTAVADO COM PORCA EM ACO INOX (20X90)MM, CONFORME NORMA DIN 933	UNID	40,00	R$ 22,87	R$ 27,90	R$	1.116,00
2.6	40261 - EMOP - I	PORCA SEXTAVADA DE ACO CARBONO DIAMETRO M20, CONFORME DIN 934	UNID	80,00	R$ 1,38	R$ 1,68	R$	134,40
2.7	COMÉRCIO LOCAL	FORN. E COLOC. BARRA ROSCADA 20mm INCLUSIVE PORCAS/ARRUELAS	UNID	40,00	R$ 72,25	R$ 88,15	R$	3.526,00
2.8	11752 - EMOP - I	CHUMBADOR ACO CARBONO, GALVANIZADO POR I MERSAO A QUENTE DE 7/8"X500MM	UNID	40,00	R$ 140,00	R$ 170,80	R$	6.832,00
2.9	05.025.0031-1 - EMOP	SOLDA DE TOPO,DESCENDENTE,EM CHAPA DE ACO CHANFRADA DE 3/8" DE ESPESSURA,PARA SERVICO DE ASSENTAMENTO DE TUBULACAO OU PE CA DE ACO,UTILIZANDO CONVERSOR MOVIDO A OLEO DIESEL 3%-DESGASTE DE FERRAMENTAS E EPI	M	59,87	R$ 397,09	R$ 484,45	R$	29.004,02
2.10	40171 - SBC	EXECUCAO DE FUROS 22mm VIGAS CONCRETO ARMADO 50cm EXTENSAO	UNID	20,00	R$ 79,53	R$ 97,03	R$	1.940,60
2.11	2713 - AGETOP CIVIL	IMPERMEABILIZANTE FLEXÍVEL REF.: VIAPLUS 5000 / SIKA TOP FLEX OU EQUIVALENTE	KG	30,00	R$ 58,90	R$ 71,86	R$	2.155,80
2.12	88315 - SINAPI	SERRALHEIRO COM ENCARGOS COMPLEMENTARES	H	120,00	R$ 40,17	R$ 49,01	R$	5.881,20
2.13	88240 - SINAPI	AJUDANTE DE ESTRUTURA METÁLICA COM ENCARGOS COMPLEMENTARES	H	360,00	R$ 33,18	R$ 40,48	R$	14.572,80
2.14	05.005.0004-0 - EMOP	ANDAIME DE TORAS DE EUCALIPTO,COM APROVEITAMENTO DA MADEIRA 20 VEZES,PASSARELA DE MADEIRA DE 1ª,COM APROVEITAMENTO DA MA DEIRA 5 VEZES,INCLUSIVE A DESMONTAGEM DO ANDAIME E DA PASSAR ELA 3%-DESGASTE DE FERRAMENTAS E EPI	M3	30,00	R$ 89,27	R$ 108,91	R$	3.267,30
2.15	190418 - IOPES	Pintura de superfície metálica com uma demão de primer Epoxi e duas demãos de tinta à base de Epoxi	M2	168,78	R$ 43,33	R$ 52,86	R$	8.921,71
						TOTAL DO ITEM =	***R$***	***121.345,10***
3.0 - RECUPERAÇÃO DA LAGE 2 DO TABULEIRO DA PONTE								
3.1	05.002.0013-0 - EMOP	DEMOLICAO COM EQUIPAMENTO DE AR COMPRIMIDO,DE CONCRETO ARMAD O,VISANDO A EXPOSICAO OU RETIRADA DE ARMADURA 3%-DESGASTE DE FERRAMENTAS E EPI	M3	6,22	R$ 1.154,16	R$ 1.408,08	R$	8.758,26
3.2	05.001.0900-0 - EMOP	CORTE DE ACO(VERGALHAO),INCLUSIVE REMOCAO DO LOCAL,APOS SERV ICOS DE DEMOLICAO DE CONCRETO 3%-DESGASTE DE FERRAMENTAS E EPI	KG	586,55	R$ 1,25	R$ 1,53	R$	897,42
3.3	ET 10.05.0106 - SCO-RJ	Aco CA-50 para armadura de concreto, com saliencia ou mossa, coeficiente de conformacao superficial minimo (aderencia) igual a 1,5, diametro de 10mm. Fornecimento, incluindo 10% de perdas e arame 18.	KG	177,05	R$ 5,90	R$ 7,20	R$	1.274,76
3.4	ET 10.05.0109 - SCO - RJ	Aco CA-50 para armadura de concreto, com saliencia ou mossa, coeficiente de conformacao superficial minimo (aderencia) igual a 1,5, diametro de 12,5mm. Fornecimento, incluindo 10% de perdas e arame 18.	KG	409,50	R$ 5,31	R$ 6,48	R$	2.653,56
3.5	8215 - ORSE	Aplicação de adesivo estrutural base resina epoxi, fluido, Sikadur 32 (consumo=1,67 kg/m² p/ 1mm de esp), Sika ou similar, aplicação:ancoragem de cabos,colagem elementos pre-moldados,fixação de chumbadores,juntas de concretagem(frias), etc.	KG	9,70	R$ 85,24	R$ 103,99	R$	1.008,70
3.6	7554 - ORSE	Forma plana para lajes, em compensado plastificado de 17mm, 06 usos, inclusive escoramento	M2	34,00	R$ 57,58	R$ 70,25	R$	2.388,50
3.7	11.004.0053-1 - EMOP	ESCORAMENTO DE FORMAS DE MOLDAGEM DE PECAS DE CONCRETO EM VI GAS ISOLADAS E SEMELHANTES,ATE 5,00M DE PE DIREITO,E ATE 60C M DE ALTURA,COM MADEIRA DE 3ª,EMPREGADO 2 VEZES,MEDIDA PELA AREA DE PROJECAO LATERAL DE ESCORAMENTO(COMPRIMENTO DA VIGA VEZES ALTURA DO ESCORAMENTO ATE O FUNDO DA MESMA) 3%-DESGASTE DE FERRAMENTAS E EPI	M3	55,25	R$ 115,49	R$ 140,90	R$	7.784,73
3.8	60.05.0100 - SCO-	Concreto importado de usina dosado racionalmente para uma resistencia caracteristica a compressao de 40Mpa.	M3	6,22	R$ 630,00	R$ 768,60	R$	4.780,69

3.9	103673 - SINAPI	LANÇAMENTO COM USO DE BOMBA, ADENSAMENTO E ACABAMENTO DE CONCRETO EM ESTRUTURAS. AF_02/2022	M3	6,22	R$	63,81	R$	77,85	R$	484,23
3.10	05.001.0603-0 - EMOP	APICOAMENTO PARA EXECUCAO DE CONCRETO APARENTE EM SUPERFICIE S VERTICAIS 3%-DESGASTE DE FERRAMENTAS E EPI	M2	63,00	R$	131,13	R$	159,98	R$	10.078,74
3.11	13.001.0010-1 - EMOP	CHAPISCO EM SUPERFICIE DE CONCRETO OU ALVENARIA,COM ARGAMASS A DE CIMENTO E AREIA,NO TRACO 1:3,COM 5MM DE ESPESSURA 3%-DESGASTE DE FERRAMENTAS E EPI	M2	63,00	R$	8,24	R$	10,05	R$	633,15
3.12	210500 - SBC	ALUGUEL DE CACAMBA 5M3 48 HORAS COM RETIRADA	UNID	2,00	R$	380,00	R$	463,60	R$	927,20
								TOTAL DO ITEM =	***R$***	***41.669,94***
								TOTAL GERAL =	***R$***	***186.176,33***

IO = EMOP 08/2026/ SINAPI 08/2026 / SCO RJ 08/2026

PREFEITURA MUNICIPAL DE CANTAGALO

SECRETARIA MUNICIPAL DE OBRAS E SERVIÇOS PÚBLICOS

MEMÓRIA DE CÁLCULO

Obra: REFORÇO ESTRUTURAL DA PONTE DA RUA DOMINGOS DE SOUZA NO 1º DISTRITO DE CANTAGALO RJ.

ITEM	CÓDIGO	DESCRIÇÃO	UN	QUANT	PREÇO		
					UNITÁRIO	UNITÁRIO C/ B.D.I. 22,00%	TOTAL
1.0 - SERVIÇOS PRELIMINARES							
1.1	02.020.0002-0	PLACA DE IDENTIFICACAO DE OBRA PUBLICA,TIPO BANNER/PLOTTER,CONSTITUIDA POR LONA E IMPRESSAO DIGITAL,INCLUSIVE SUPORTES DE MADEIRA.FORNECIMENTO E COLOCACAO	M2	2,00m(comp) x 1,50m(alt) = 3,00m²			
1.2	04.005.0300-0 - EMOP	TRANSPORTE DE CONTAINER,SEGUNDO DESCRICAO DA FAMILIA 02.006, EXCLUSIVE CARGA E DESCARGA(VIDE ITEM 04.013.0015)	UNID	1,00 UNID X 2,00 viajens(ida e volta) x 55,00km(Nova Friburgo) = 110,00unidxkm			
1.3	04.013.0015-0 - EMOP	CARGA E DESCARGA DE CONTAINER,SEGUNDO DESCRICAO DA FAMILIA 0 2.006 3%-DESGASTE DE FERRAMENTAS E EPI	UNID	2,00 unuidades(ida e volta))			
1.4	02.006.0010-0 - EMOP	ALUGUEL DE CONTAINER (MODULO METALICO ICAVEL) P/ESCRITORIO,M EDINDO APROX.2,30M LARGURA,6,00M COMPRIMENTO E 2,50M ALTURA, COMPOSTO CHAPAS ACO C/NERVURAS TRAPEZOIDAIS,ISOLAMENTO TERMO -ACUSTICO FORRO,CHASSIS REFORCADO E PISO EM COMPENSADO NAVAL ,INCLUINDO INSTALACOES ELETRICAS,EXCLUSIVE TRANSPORTE (VIDE ITEM 04.005.0300),CARGA E DESCARGA (VIDE ITEM 04.013.0015)	UNXMÊS	1,00 unidx mês x 3,00 meses = 3,00unidxmês			
1.5	02.006.0050-0- EMOP	ALUGUEL DE BANHEIRO QUIMICO,PORTATIL,MEDINDO 2,31M ALTURA X1,56M LARGURA E 1,16M	UNXMÊS	1,00 unidx mês x 3,00 meses = 3,00unidxmês			
1.6	AD 20.20.0050 - SCO-RJ	Instalacao e ligacao provisorias de alimentacao de energia eletrica, em baixa tensao (BT), para canteiro de obras, exclusive o fornecimento do medidor.	UNID	1,00 unidade			
1.7	AD 20.20.0100 - SCO-RJ	Instalacao e ligacao provisoria de obra de agua e esgoto a rede publica.	UNID	1,00 unidade			
1.8	05.001.0758-0 - emop	LIMPEZA DE SUPERFICIE DE CONCRETO APARENTE LISO(ANTIGO),COM AGUA PURA E ESCOVACAO COM ESCOVA DE ACO,UTILIZANDO MANGUEIRA DE 1/2",EXCLUSIVE ANDAIMES 10%-MATERIAL DE LIMPEZA	M2	148,060m²Área inferior da laje +vigas de apoio			
1.9	02.020.0009-0 - EMOPÇ	CERCA PROTETORA DE BORDA DE VALA OU OBRA,COM TELA PLASTICA N A COR LARANJA OU AMARELA,CONSIDERANDO 1 VEZ DE UTILIZACAO,IN CLUSIVE APOIOS,FORNECIMENTO,COLOCACAO E RETIRADA 45%-MAO DE OBRA,APOIOS E PERDAS DE MATERIAL	M2	52,00m(comp) x 1,20m(alt0 = 62,40M²			
1.10	02.020.0009-0 - EMOP	SEMAFORO PARA SINALIZACAO DE BLOQUEIO DE OBRA NA VIA PUBLICA ,DE ACORDO COM A RESOLUCAO DA PREFEITURA-RJ,COMPREENDENDO FO RNECIMENTO E COLOCACAO DE TODOS OS MATERIAIS NECESSARIOS,INC LUSIVE MATERIAIS ELETRICOS,CONSIDERANDO 40 VEZES O REAPROVEI TAMENTO DA MADEIRA 3% - DESGASTE DE FERRAMENTAS E EPI	UNID	6,00 unid de cada lado x 2,00 lasdos = 12,00 unidades			
2.0 - SERVIÇOS DE REFORÇO ESTRUTURAL EM VIGAS E CHAPAS DE AÇO							
2.1	05.013.0002-0 - EMOP	CHAPA DE ACO CARBONO COMUM DE 3/8",PARA PASSAGEM DE VEICULOS ,SOBRE VALAS EM TRAVESSIAS,COMPREENDENDO COLOCACAO,USO E RET IRADA,MEDIDA PELA AREA DE CHAPA,EM CADA APLICACAO,INCLUSIVE MOBILIZACAO,TRANSPORTE,CARGA E DESCARGA 3%-DESGASTE DE FERRAMENTAS E EPI	KG	74,48kg/m² x1,50m² = 111,72kg			
2.2	SC 20.15.0200 - SCO RJ	Corte com macarico manual de oxiacetileno em chapa de aco de 3/8" de espessura.	M	0,80m por placade fixação x10,00unid = 80,00m			
2.3	100893 - SINAPI	PERFIL "w" LAMINADO W250X38,5 . AF_01/2020	KG	2.261,49kg (cof projeto)			
2.4	COMÉRCIO LOCAL	PERFIL "U" 304,8X74,7 74,7 EM ACO LAMINADO.	KG	992,08kg (cof projeto)			
2.5	10064 - EMOP -I	PARAFUSO SEXTAVADO COM PORCA EM ACO INOX (20X90)MM, CONFORME NORMA DIN 933	UNID	40,00 unidades (conf projeto)			
2.6	40261 - EMOP - I	PORCA SEXTAVADA DE ACO CARBONO DIAMETRO M20, CONFORME DIN 934	UNID	80,00 unidades (conf projeto)			
2.7	COMÉRCIO LOCAL	FORN. E COLOC. BARRA ROSCADA 20mm INCLUSIVE PORCAS/ARRUELAS	UNID	40,00 unidades (conf projeto)			
2.8	11752 - EMOP - I	CHUMBADOR ACO CARBONO, GALVANIZADO POR I MERSAO A QUENTE DE 7/8"X500MM	UNID	40,00 unidades (conf projeto)			

2.9	05.025.0031-1 - EMOP	SOLDA DE TOPO,DESCENDENTE,EM CHAPA DE ACO CHANFRADA DE 3/8" DE ESPESSURA,PARA SERVICO DE ASSENTAMENTO DE TUBULACAO OU PE CA DE ACO,UTILIZANDO CONVERSOR MOVIDO A OLEO DIESEL 3%-DESGASTE DE FERRAMENTAS E EPI	M	Perfil "W" 1,405m por perfil x 38,00 perfis = 53,39m + Perfil "U" 0,56mpor oerfil x 12,00 perfis 6,48m # total =59,87m (conf projeto)
2.10	40171 - SBC	EXECUCAO DE FUROS 22mm VIGAS CONCRETO ARMADO 50cm EXTENSAO	UNID	20,00 unidades (conf projeto)
2.11	2713 - AGETOP CIVIL	IMPERMEABILIZANTE FLEXÍVEL REF.: VIAPLUS 5000 / SIKA TOP FLEX OU EQUIVALENTE	KG	30,00kg (cof projeto)
2.12	88315 - SINAPI	SERRALHEIRO COM ENCARGOS COMPLEMENTARES	H	120,00 horas (um profissional)
2.13	88240 - SINAPI	AJUDANTE DE ESTRUTURA METÁLICA COM ENCARGOS COMPLEMENTARES	H	360,00 horas (três profissionais)
2.14	05.005.0004-0 - EMOP	ANDAIME DE TORAS DE EUCALIPTO,COM APROVEITAMENTO DA MADEIRA 20 VEZES,PASSARELA DE MADEIRA DE 1ª,COM APROVEITAMENTO DA MA DEIRA 5 VEZES,INCLUSIVE A DESMONTAGEM DO ANDAIME E DA PASSAR ELA 3%-DESGASTE DE FERRAMENTAS E EPI	M3	30,00m³ (conf projeto)
2.15	190418 - IOPES	Pintura de superfície metálica com uma demão de primer Epoxi e duas demãos de tinta à base de Epoxi	M2	168,78m² (pintura de toda estrutura metálica de reforço)
3.0 - RECUPERAÇÃO DA LAGE 2 DO TABULEIRO DA PONTE				
3.1	05.002.0013-0 - EMOP	DEMOLICAO COM EQUIPAMENTO DE AR COMPRIMIDO,DE CONCRETO ARMAD O,VISANDO A EXPOSICAO OU RETIRADA DE ARMADURA 3%-DESGASTE DE FERRAMENTAS E EPI	M3	6,22m³ (conf projeto)
3.2	05.001.0900-0 - EMOP	CORTE DE ACO(VERGALHAO),INCLUSIVE REMOCAO DO LOCAL,APOS SERV ICOS DE DEMOLICAO DE CONCRETO 3%-DESGASTE DE FERRAMENTAS E EPI	KG	177,05kg +409,50kg = 586,55kg (conf projeto)
3.3	ET 10.05.0106 - SCO-RJ	Aco CA-50 para armadura de concreto, com saliencia ou mossa, coeficiente de conformacao superficial minimo (aderencia) igual a 1,5, diametro de 10mm. Fornecimento, incluindo 10% de perdas e arame 18.	KG	177,05kg (conf projeto)
3.4	ET 10.05.0109 - SCO - RJ	Aco CA-50 para armadura de concreto, com saliencia ou mossa, coeficiente de conformacao superficial minimo (aderencia) igual a 1,5, diametro de 12,5mm. Fornecimento, incluindo 10% de perdas e arame 18.	KG	409,5kg (conf projeto)
3.5	8215 - ORSE	Aplicação de adesivo estrutural base resina epoxi, fluido, Sikadur 32 (consumo=1,67 kg/m² p/ 1mm de esp), Sika ou similar, aplicação:ancoragem de cabos,colagem elementos pre-moldados,fixação de chumbadores,juntas de concretagem(frias), etc.	KG	9,70kg (conf projeto)
3.6	7554 - ORSE	Forma plana para lajes, em compensado plastificado de 17mm, 06 usos, inclusive escoramento	M2	34,00m² (conf projeto)
3.7	11.004.0053-1 - EMOP	ESCORAMENTO DE FORMAS DE MOLDAGEM DE PECAS DE CONCRETO EM VI GAS ISOLADAS E SEMELHANTES,ATE 5,00M DE PE DIREITO,E ATE 60C M DE ALTURA,COM MADEIRA DE 3ª,EMPREGADO 2 VEZES,MEDIDA PELA AREA DE PROJECAO LATERAL DE ESCORAMENTO(COMPRIMENTO DA VIGA VEZES ALTURA DO ESCORAMENTO ATE O FUNDO DA MESMA) 3%-DESGASTE DE FERRAMENTAS E EPI	M2	55,25m² (conf projeto)
3.8	60.05.0100 - SCO-	Concreto importado de usina dosado racionalmente para uma resistencia caracteristica a compressao de 40Mpa.	M3	6,22m³ (conf projeto)
3.9	103673 - SINAPI	LANÇAMENTO COM USO DE BOMBA, ADENSAMENTO E ACABAMENTO DE CONCRETO EM ESTRUTURAS. AF_02/2022	M3	6,22m³ (conf projeto)
3.10	05.001.0603-0 - EMOP	APICOAMENTO PARA EXECUCAO DE CONCRETO APARENTE EM SUPERFICIE S VERTICAIS 3%-DESGASTE DE FERRAMENTAS E EPI	M2	(8,60m +6,10m + 1050m)(comp) = 63,00m² (conf projeto) (alas da ponte)
3.11	13.001.0010-1 - EMOP	CHAPISCO EM SUPERFICIE DE CONCRETO OU ALVENARIA,COM ARGAMASS A DE CIMENTO E AREIA,NO TRACO 1:3,COM 5MM DE ESPESSURA 3%-DESGASTE DE FERRAMENTAS E EPI	M2	(8,60m +6,10m + 1050m)(comp) = 63,00m² (conf projeto) (alas da ponte)
3.12	210500 - SBC	ALUGUEL DE CACAMBA 5M3 48 HORAS COM RETIRADA	UNID	2,00 UNIDADES



PREFEITURA MUNICIPAL DE CANTAGALO
SECRETARIA MUNICIPAL DE OBRAS E SERVIÇOS PÚBLICOS
CRONOGRAMA FÍSICO/FINANCEIRO

Obra: REFORÇO ESTRUTURAL DA PONTE DA RUA DOMINGOS DE SOUZA NO 1º DISTRITO DE CANTAGALO RJ.

ITEM	SERVIÇO	VALOR DO ITEM R$	1º MÊS	2º MÊS	3º MÊS
1.0	SERVIÇOS PRELIMINARES	R$ 23.161,29	R$ 15.041,13	R$ 2.726,82	R$ 5.393,34
2.0	SERVIÇOS DE REFORÇO ESTRTURAL EM VIGAS E CHAPAS DE AÇO	R$ 121.345,10	R$ 24.269,02	R$ 72.807,06	R$ 24.269,02
3.0	RECUPERAÇÃO DA LAJE 2 DO TABULEIRO DA PONTE	R$ 41.669,94	R$ -	R$ 8.333,99	R$ 33.335,95
TOTAL GERAL		**R$ 186.176,33**	**R$ 39.310,15**	**R$ 83.867,87**	**R$ 62.998,31**
%		**100,00%**	**21,11%**	**45,05%**	**33,84%**
TOTAIS ACUMULADOS		**R$ 186.176,33**	**R$ 39.310,15**	**R$ 123.178,02**	**R$ 186.176,33**

PREFEITURA MUNICIPAL DE CANTAGALO
SECRETARIA MUNICIPAL DE OBRAS E SERVIÇOS PÚBLICOS
CRONOGRAMA DE INÍCIO E FIM DE ETAPAS DE OBRA

Obra: REFORÇO ESTRUTURAL DA PONTE DA RUA DMI NGOS DE SOUZA, BAIRRO CHÁCARA DA BANHEIRA, 1º DISTRITO DE CANTAGALO RJ.								
ITEM	**SERVIÇO**							
1.0	SERVIÇOS PRELIMINARES	OS SERVIÇOS SERÃO REALIZADOS DO 1º AOS 90º DIAS DE OBRA						
2.0	SERVIÇOS COMPLEMENTARES	OS SERVIÇOS SERÃO REALIZADOS DO 1º AOS 90º DIAS DE OBRA						
3.0	RECUPERAÇÃO DA LAJE 2 DO TABULEIRO DA PONTE	OS SERVIÇOS SERÃO REALIZADOS DO 30º AOS 90º DIAS DE OBRA						
O PRAZO PARA CONCLUSÃO DA OBRA ESTA ESTABELECIDO EM 90 (NOVENTA) DIAS A CONTAR DA DATA DA EMISSÃO DA ORDEM DE INÍCIO.								

PREFEITURA MUNICIPAL DE OBRAS E SERVIÇOS PÚBLICOS

SECRETARIA MUNICIPAL DE OBRAS E SERVIÇOS PÚBLICOS

Obra: REFORÇO ESTRUTURAL DA PONTE DA RUA DOMINGOS DE SOUZA NO 1º DISTRITO DE CANTAGALO RJ.

Local: RUA Domingos de Souza,, 1º Distrito de Cantagalo/RJ.

DEMONSTRATIVO DA COMPOSIÇÃO DO B.D.I - Anexo nº. 03

X . Taxa representativa das DESPESAS INDIRETAS, exceto tributos e despesas financeiras	
TIPO	ALÍQUOTA **(%)**
X.1 - Administração Central	2,50
X.2 - Seguros (cobrir imprevistos)	2,00
X.3 - Mobilização e Desmobilização	1,84
X =	6,34
Y . Taxa representativa das DESPESAS FINANCEIRAS	
TIPO	ALÍQUOTA **(%)**
Y.1 - Despesas Financeiras	2,50
Y =	2,50
Z . Taxa representativa do LUCRO	
TIPO	ALÍQUOTA **(%)**
Z.1 - Lucro Presumido	4,50
Z =	4,50
I . Taxa representativa da incidência dos IMPOSTOS (sobre o FATURAMENTO da empresa)	
TIPO	ALÍQUOTA **(%)**
I.1 - I S S (Imposto sobre Serviços) - Municipal	3,00
I.2 - COFINS (Contribuição p/ Financiamento da Seguridade Social) - Federal	3,00
I.3 - P I S (Programa de Integração Social) - Federal	0,65
I =	6,65

B D I - Benefício e Despesas Indiretas

$$B\,D\,I = \frac{(1 + X)\,(1 + Y)\,(1 + Z)}{(1 - I)} - 1$$

← Fórmula do BDI

X é a Taxa somatória das DESPESAS INDIRETAS, exceto tributos e despesas financeiras;

Y é a Taxa representativa das DESPESAS FINANCEIRAS;

Z é a Taxa representativa do LUCRO;

I é a Taxa representativa dos IMPOSTOS.

B.D.I →	22,00%

Esta Planilha foi elaborada de acordo com as orientações contidas na Revista do TCU nº 88 de abr/jun 2001.

MEMORIAL DESCRITIVO E JUSTIFICATIVO

INSPEÇÃO, RECUPERAÇÃO E REFORÇO ESTRUTURAL DE PONTE EM CONCRETO ARMADO

1. IDENTIFICAÇÃO DA OBRA

Obra: Ponte sobre o córrego – acesso pela Av. Djalma Beda Coube / Rua Domingos de Souza
Localidade: Bairro Chácara da Banheira – 1º Distrito de Cantagalo – RJ
Objeto: Inspeção, recuperação e reforço estrutural de ponte existente em concreto armado, com aproximadamente 48 anos de utilização aparente.
Sistema estrutural: Ponte em concreto armado, constituída por laje de tabuleiro, vigas longitudinais, não existem vigas transversinas e elementos complementares.
Carregamento de referência da época: Trem-Tipo TR-36 para Pontes da Classe C-30.
Documentação original: Não localizada nos arquivos disponibilizados pela Secretaria Municipal de Obras e Serviços Públicos responsável, não tendo sido encontrado o projeto estrutural original da ponte.



COORDENADAS: 21°58'44.08"S 42°21'35.71" W

2. OBJETIVO

O presente Memorial Descritivo tem por objetivo registrar as condições aparentes da estrutura existente, apresentar as premissas adotadas para o desenvolvimento do projeto de intervenção e estabelecer os procedimentos gerais previstos para a recuperação e o reforço estrutural da ponte.

A intervenção tem como finalidade principal:

- recuperar as condições de segurança e funcionalidade da estrutura;
- recompor os elementos de concreto que apresentam deterioração;
- corrigir as manifestações patológicas identificadas no tabuleiro;
- recuperar as regiões com segregação do concreto;
- tratar as armaduras que apresentem sinais de corrosão;
- reforçar determinados elementos estruturais mediante a introdução de elementos metálicos;
- restabelecer a capacidade resistente e a durabilidade dos elementos recuperados;
- proporcionar condições adequadas para a continuidade da utilização da ponte, dentro das condições de carregamento estabelecidas no projeto estrutural de Reforço para que ela fique próxima do Trem Tipo B-45, para Pontes Rodoviárias da Classe C-45 .
- A norma ABNT NBR 7188 com a especificação do trem-tipo Classe 45 (equivalente a 45 toneladas ou 450 kN) foi criada originalmente na versão da ABNT NBR 7188 publicada em 1984.

3. HISTÓRICO E CARACTERIZAÇÃO DA ESTRUTURA EXISTENTE

A ponte objeto deste memorial é uma estrutura existente em concreto armado, cuja idade de utilização aparente é estimada em aproximadamente **48 anos**.

Considerando o período provável de construção da ponte, foi adotado como referência histórica de carregamento o **Trem-Tipo TR-36**, compatível com as condições de projeto vigentes à época.

Não foi localizado, nos arquivos consultados da Secretaria, o projeto estrutural original da ponte, incluindo plantas de forma, detalhamento das armaduras, memória de cálculo ou especificações dos materiais empregados originalmente.

Dessa forma, as características geométricas e construtivas da estrutura existente foram levantadas em campo e representadas graficamente nas pranchas de levantamento e projeto de intervenção.

Em razão da inexistência do projeto original, qualquer avaliação da capacidade resistente da estrutura existente deverá considerar as informações obtidas no levantamento, as características efetivamente verificadas em campo e, quando necessário, a realização de ensaios e investigações complementares.

4. DOCUMENTAÇÃO DE REFERÊNCIA

Para elaboração da presente intervenção foram consideradas as informações constantes do levantamento e do projeto estrutural elaborado para a ponte, incluindo:

- levantamento geométrico da estrutura existente;
- identificação das vigas longitudinais existentes;
- identificação dos panos de laje do tabuleiro;
- indicação das regiões com manifestações patológicas;
- projeto de introdução de reforço em estrutura metálica;
- detalhes construtivos previstos para os elementos de reforço.

O desenho analisado apresenta, entre outras referências, as dimensões indicativas de **8,10 m, 10,50 m, 8,58 m, 8,60 m e 6,10 m**, devendo as medidas definitivas ser conferidas em campo antes da execução.

O próprio projeto estabelece a necessidade de **conferência das medidas in loco**.

5. CONDIÇÕES ENCONTRADAS NA INSPEÇÃO

Durante o levantamento visual da estrutura foram identificadas manifestações patológicas principalmente associadas ao tabuleiro da ponte.

Entre as ocorrências observadas, destaca-se o **pano de laje identificado como L2**, que apresenta deterioração do concreto.

Conforme indicado no levantamento, a região apresenta:

- segregação do concreto;
- deficiência de homogeneidade do concreto;
- ruptura/desagregação localizada do concreto;
- exposição das armaduras;
- processo de corrosão das armaduras inferiores e superiores, devido o ambiente que ela se encontra na (CAA) Classe de Agressividade Ambiental II de Moderado a Forte devido a grade carga de Dejetos Orgânicos contidos nas águas do Córrego Lavrinhas.
- comprometimento localizado da seção resistente do elemento.

A manifestação patológica é particularmente relevante por estar localizada em elemento integrante do tabuleiro da ponte, estando diretamente relacionada à transferência das cargas provenientes do tráfego para os elementos estruturais inferiores.

No levantamento também consta a observação de que o problema identificado apresenta **ruptura do concreto**, com indicação de necessidade de intervenção.

6. RELATÓRIO FOTOGRÁFICO






UNIVERSAL
leão



7. DIAGNÓSTICO PRELIMINAR

A deterioração observada no pano L2 é compatível com um processo de degradação progressiva do concreto armado, associado à perda de proteção das armaduras e consequente desenvolvimento de corrosão.

A segregação do concreto constitui uma condição de não conformidade do material, podendo resultar em regiões com elevada porosidade, baixa compacidade e redução da proteção das armaduras.

Com a exposição das armaduras, ocorre a possibilidade de ingresso de agentes agressivos e desenvolvimento do processo corrosivo.

A corrosão das armaduras provoca expansão dos produtos de corrosão, podendo gerar fissuração, destacamento e posterior ruptura do cobrimento de concreto.

Em estruturas com aproximadamente cinco décadas de utilização, tais mecanismos podem resultar em redução da seção útil das armaduras e perda localizada da seção resistente do concreto.

Assim, a condição observada no pano L2 não deve ser tratada exclusivamente como uma deficiência superficial de acabamento, devendo ser considerada uma **manifestação patológica de natureza estrutural**, cuja recuperação deverá ser executada mediante procedimento específico.

8. INTERVENÇÃO PREVISTA NO PANO DE LAJE L2

Em razão do estado de deterioração identificado, o projeto estabelece que o **pano de laje L2 deverá ser demolido e posteriormente refeito**, após a conclusão da etapa de reforço metálico da estrutura.

A sequência prevista é, de maneira geral:

1. implantação da sinalização e isolamento da área de trabalho;
2. adoção das medidas necessárias para segurança dos trabalhadores e usuários;
3. execução do escoramento provisório, quando indicado pelo responsável técnico;
4. execução do reforço metálico previsto em projeto;
5. demolição controlada do pano de laje L2;
6. remoção do concreto deteriorado;
7. inspeção das armaduras existentes;
8. avaliação da perda de seção das barras;
9. tratamento ou substituição das armaduras comprometidas, conforme detalhamento específico;
10. limpeza e preparação das superfícies;
11. execução das novas armaduras;

12. instalação das formas;
13. lançamento, adensamento e cura do novo concreto;
14. recomposição do acabamento;
15. inspeção final da região recuperada.

O projeto analisado determina expressamente que **todo o pano de laje L2 deverá ser demolido e refeito após a conclusão da etapa do reforço metálico**.

Os detalhes específicos da recuperação do pano L2 deverão ser apresentados em prancha própria de detalhamento executivo.

9. REFORÇO ESTRUTURAL METÁLICO

Considerando as condições verificadas na estrutura existente e as premissas adotadas no projeto, está prevista a introdução de reforço estrutural constituído por elementos metálicos.

O sistema de reforço contempla, conforme indicado nas pranchas:

- vigas transversinas em perfis metálicos;
- reforço das vigas adjacentes às vigas longitudinais existentes;
- utilização de perfis metálicos laminados;
- utilização de chapas metálicas;
- ligações mediante elementos de fixação especificados no detalhamento;
- proteção anticorrosiva dos elementos metálicos.

O projeto indica a utilização, entre outros elementos, de:

Perfil laminado W 250 x 38,5

e

Perfil laminado U 304,8 x 74,7

bem como chapas metálicas com espessura indicada de **10,0 mm**, conforme os detalhes constantes das pranchas de reforço.

As dimensões, espessuras, quantidade de elementos de ligação e demais características deverão obedecer rigorosamente ao projeto estrutural executivo e aos respectivos detalhamentos.

10. VIGAS LONGITUDINAIS EXISTENTES

As vigas longitudinais existentes são constituídas por concreto armado e permanecerão integradas ao sistema estrutural da ponte, recebendo os esforços provenientes do tabuleiro e dos elementos transversais.

O projeto identifica as vigas longitudinais existentes e prevê a introdução de elementos metálicos de reforço associados às mesmas.

Antes da execução das ligações do reforço metálico deverão ser conferidas em campo:

- dimensões das vigas;
- alinhamentos;
- cotas;
- estado de conservação do concreto;
- existência de fissuras;
- existência de armaduras expostas;
- interferências com armaduras existentes;
- posição dos elementos de apoio e ligação.

Qualquer divergência significativa entre as condições encontradas em campo e as informações constantes dos desenhos deverá ser comunicada ao responsável técnico pelo projeto antes da execução.

11. VIGAS TRANSVERSINAS

Está prevista a introdução de vigas transversinas constituídas por perfis metálicos, conforme indicado nas pranchas de reforço.

As vigas transversinas têm por finalidade contribuir para o comportamento conjunto do sistema estrutural, melhorar a distribuição transversal dos esforços e proporcionar condições adequadas para a transferência dos carregamentos entre os elementos estruturais.

As ligações entre os perfis metálicos e os elementos existentes deverão seguir os detalhes executivos estabelecidos no projeto.

12. MATERIAIS

Os materiais empregados na recuperação e no reforço deverão ser novos, de qualidade comprovada e compatíveis com a finalidade estrutural.

11.1 Concreto

O concreto utilizado na recomposição do pano L2 deverá possuir resistência característica definida no projeto estrutural, sendo obrigatório o controle tecnológico durante sua execução.

Deverão ser observados:

- resistência característica especificada em projeto **Concreto C-40 Mpa;**
- trabalhabilidade adequada;
- cobrimento das armaduras;
- adensamento correto;
- cura adequada;
- controle de fissuração;
- compatibilidade entre o concreto novo e os elementos existentes.
- **Lançamento Bombeado (mais comum):** Slump de **120 ± 20 mm** (ou seja, de 100 mm a 140 mm), pertencente à **Classe S100** da norma. Para bombas que exigem maior fluidez ou se a laje tiver alta densidade de armadura, pode-se solicitar a **Classe S160** (Slump de **160 ± 30 mm**), que fica entre 130 mm e 190 mm.

Observação: a resistência característica do concreto deverá ser confirmada no projeto estrutural executivo/memória de cálculo antes da execução.

11.2 Aço para armaduras

As armaduras deverão obedecer à especificação do projeto estrutural e às normas técnicas aplicáveis.

As barras eventualmente existentes e aproveitáveis deverão ser previamente inspecionadas quanto à perda de seção provocada pela corrosão.

11.3 Perfis metálicos

Os perfis metálicos deverão obedecer às dimensões, propriedades mecânicas e especificações constantes do projeto estrutural.

11.4 Chapas metálicas

As chapas deverão possuir as dimensões e espessuras indicadas nos desenhos de detalhamento, sendo indicada no projeto a utilização de chapas de **10,0 mm** em determinados elementos.

13. PROTEÇÃO CONTRA CORROSÃO

Todos os elementos metálicos novos deverão receber sistema de proteção contra corrosão compatível com o ambiente de exposição da ponte.

Conforme indicado nas pranchas do projeto, toda a estrutura metálica deverá ser protegida com pintura especificada nos respectivos detalhes.

A preparação das superfícies deverá incluir remoção de óleos, graxas, carepas, ferrugem e demais contaminantes.

O sistema de pintura deverá respeitar:

- preparação da superfície;
- primer;
- demãos intermediárias, quando especificadas;
- acabamento;
- espessura de película;
- intervalo entre demãos;
- condições ambientais para aplicação.

14. PROCEDIMENTOS PARA RECUPERAÇÃO DAS ARMADURAS

Nas regiões onde forem identificadas armaduras com corrosão, deverá ser removido todo o concreto deteriorado até atingir concreto íntegro.

As armaduras deverão ser cuidadosamente limpas, removendo-se produtos de corrosão e materiais sem aderência.

Após a limpeza deverá ser avaliada a seção remanescente das barras.

Quando a perda de seção comprometer a capacidade resistente, deverá ser adotado procedimento de complementação ou substituição da armadura, conforme orientação do responsável técnico e detalhamento estrutural.

É vedado simplesmente recobrir armaduras fortemente corroídas com concreto novo sem avaliação prévia de sua condição.

15. DEMOLIÇÃO DO PANO L2

A demolição do pano L2 deverá ser realizada de maneira controlada, evitando impactos excessivos ou ações que possam causar danos às vigas longitudinais, transversinas, apoios ou demais elementos da ponte.

Antes da demolição deverá ser verificada a estabilidade da estrutura e, quando necessário, deverá ser executado escoramento provisório.

Os resíduos provenientes da demolição deverão ser removidos da estrutura e destinados adequadamente.

Não deverá ser permitida a permanência de entulho sobre o tabuleiro ou sobre os elementos estruturais durante a execução dos serviços.

16. EXECUÇÃO DO NOVO PANO DE LAJE

Após a conclusão do reforço metálico e da preparação dos elementos existentes, deverá ser executada a nova laje/pano L2.

A execução deverá contemplar:

- montagem das armaduras;
- posicionamento dos espaçadores;
- garantia do cobrimento;
- instalação das formas;
- conferência geométrica;
- lançamento do concreto;
- adensamento mecânico;
- acabamento;
- cura;
- retirada das formas após o atendimento dos requisitos de resistência e segurança.

Deverá ser evitado o lançamento do concreto sem o prévio controle das dimensões, armaduras e condições das interfaces com os elementos existentes.

17. CONTROLE DE EXECUÇÃO

Durante os serviços deverão ser realizados controles de qualidade compatíveis com a natureza da intervenção.

Recomenda-se o registro fotográfico das principais etapas, incluindo:

- condição inicial;
- demolição do concreto deteriorado;
- estado das armaduras;
- execução das ligações metálicas;
- instalação dos perfis;
- montagem das armaduras;
- concretagem;

- cura;
- acabamento final.

Deverão ser mantidos registros dos materiais empregados, certificados dos perfis metálicos, certificados do aço e controles tecnológicos do concreto.

18. CONDIÇÕES DE SEGURANÇA

Durante a execução dos serviços deverão ser adotadas todas as medidas necessárias para garantir a segurança dos trabalhadores, dos usuários da via e da própria estrutura.

A metodologia executiva deverá considerar especialmente os riscos associados a:

- demolição de concreto estrutural;
- trabalho sobre curso d'água;
- movimentação e içamento de perfis metálicos;
- execução de ligações estruturais;
- trabalho em altura;
- queda de materiais;
- circulação de veículos;
- estabilidade provisória da estrutura.

Quando a intervenção exigir restrição ou interrupção do tráfego, deverão ser implantados os dispositivos de sinalização e controle necessários.

19. CONDIÇÕES DE TRÁFEGO E CARREGAMENTO

A estrutura existente foi originalmente concebida para as condições de carregamento correspondentes à época de sua construção, tendo sido considerada como referência histórica o **Trem-Tipo TR-36**.

A inexistência do projeto estrutural original impede, por si só, a confirmação documental de todos os parâmetros utilizados no dimensionamento original.

Assim, a avaliação da capacidade atual da ponte deverá ser realizada com base no levantamento geométrico, nas condições efetivamente encontradas, nas características dos materiais e nos cálculos estruturais correspondentes à intervenção proposta.

A eventual alteração do trem-tipo ou aumento das cargas de tráfego somente deverá ser admitida mediante verificação estrutural específica.

20. RECOMENDAÇÕES DE INSPEÇÃO

Em razão da idade aparente da estrutura e das manifestações patológicas encontradas, recomenda-se que, além da intervenção prevista, seja estabelecido um programa de inspeção periódica.

As inspeções deverão verificar especialmente:

- estado do tabuleiro;
- fissuras;
- desplacamentos;
- segregações;
- exposição das armaduras;
- corrosão;
- estado das juntas;
- estado dos elementos metálicos;
- estado da pintura anticorrosiva;
- condições dos apoios;
- drenagem do tabuleiro;
- eventuais infiltrações;
- condições das vigas longitudinais e transversinas.

Após a conclusão da recuperação, recomenda-se nova inspeção para verificar a efetividade dos serviços executados.

21. CONSIDERAÇÕES SOBRE A AUSÊNCIA DO PROJETO ORIGINAL

A ausência dos documentos estruturais originais constitui uma limitação importante para a avaliação histórica da ponte.

Consequentemente, o presente memorial deve ser interpretado conjuntamente com:

- levantamento cadastral;
- inspeção visual;
- projeto estrutural de reforço;
- detalhamentos executivos;
- memória de cálculo, quando existente;
- eventuais ensaios de caracterização dos materiais.

Não deverão ser presumidas características de armaduras, resistência do concreto ou dimensões que não tenham sido verificadas em campo ou estabelecidas nos documentos técnicos do projeto.

22. CONCLUSÃO

Com base na inspeção visual e no levantamento realizado, verifica-se que a ponte apresenta manifestações de deterioração compatíveis com o longo período de utilização, destacando-se o estado de conservação do **pano de laje L2**, onde foram identificados **segregação do concreto, ruptura/desagregação do concreto e processo de corrosão das armaduras superior e inferior**.

Em razão da condição observada, a simples recuperação superficial não é considerada suficiente para o pano L2, estando prevista sua **demolição controlada e reconstrução**, após a conclusão da etapa de reforço estrutural metálico.

O projeto de intervenção prevê ainda a introdução de **elementos metálicos de reforço**, incluindo vigas transversinas, reforços associados às vigas longitudinais existentes, perfis laminados e chapas metálicas, conforme os respectivos desenhos de detalhamento.

A intervenção deverá ser executada sob acompanhamento de profissional legalmente habilitado, com emissão da respectiva ART, observando-se os projetos estruturais, especificações, normas técnicas aplicáveis e as condições efetivamente encontradas durante a execução.

A presente documentação deverá ser complementada, quando necessário, pela memória de cálculo estrutural, detalhamento executivo da recuperação do pano L2 e pelos resultados de eventuais ensaios de caracterização dos materiais existentes.



Cicero Costa Cabral

Engenheiro Civil

CREA-RJ: 851042326-D

Matrícula n.º 207.261-0

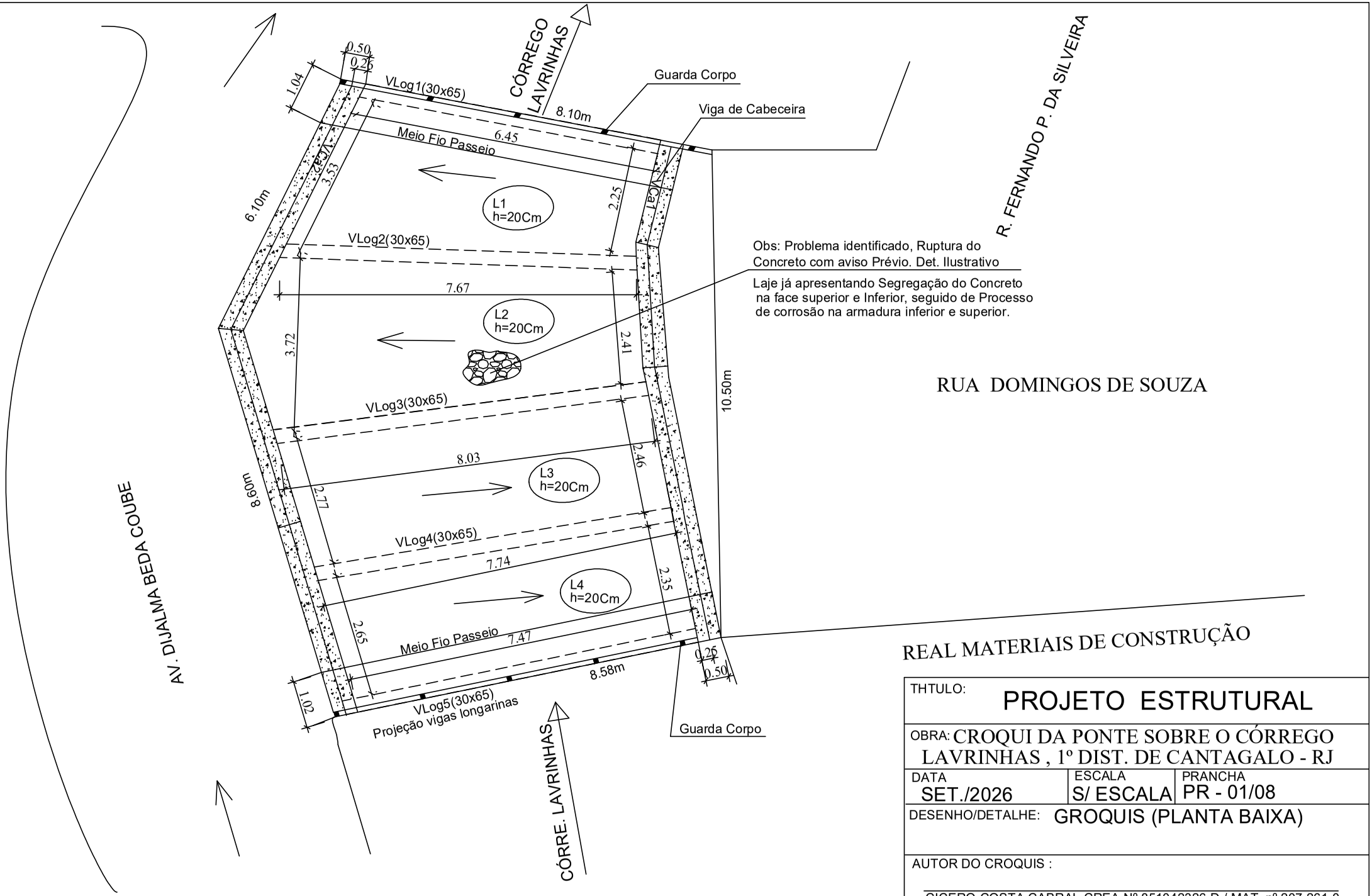

THTULO: **PROJETO ESTRUTURAL**

OBRA: CROQUI DA PONTE SOBRE O CÓRREGO LAVRINHAS , 1º DIST. DE CANTAGALO - RJ

DATA	ESCALA	PRANCHA
SET./2026	S/ ESCALA	PR - 01/08

DESENHO/DETALHE: GROQUIS (PLANTA BAIXA)

AUTOR DO CROQUIS :

CICERO COSTA CABRAL CREA Nº 851042326-D / MAT. nº 207.261-0

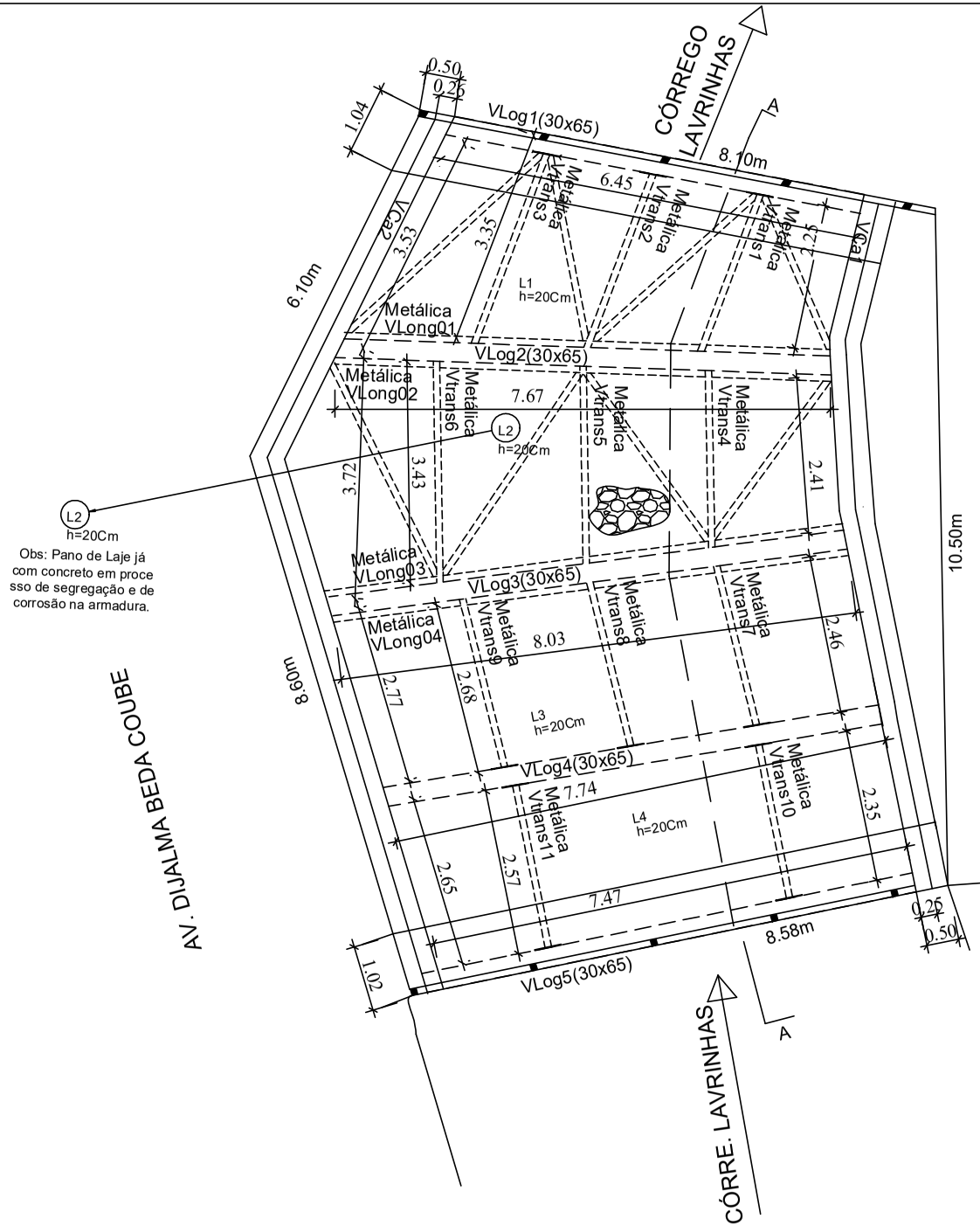

OBS: IMPORTANTES

1 - Reforço com a Introdução de Vigas Transversinas, de Perfil Metálico, vide Detalhamento em prancha a parte.

2 - Reforço com a Introdução de Vigas Adjacentes as Longarinas Existentes Vlog2/Vlog3 de Perfil Metálico, vide Detalhamento em prancha a parte.

3 - Conferir medidas em Loco.

4 - Toda Estrutura Metálica será pintada com Tinta , Especificada nas pranchas de detalhes das mesmas.

5 - Todo o pano de Laje L2 será demolido e refeito, após a Etápa do Reforço Metálico estiver concluido.

6 - Todos os detalhes de Recuperação do pano de Laje L2 será Detalhado em Prancha a Parte.

LEGENDA TÉCNICA

- - - - Vigas Longarinas Existentes de Concreto Armado.

======== Vigas Transversinas e Vigas Adjacentes, em Perfil Metálico do Reforço Estrutural

RUA DOMINGOS DE SOUZA

REAL MATERIAIS DE CONSTRUÇÃO

THTULO: PROJETO ESTRUTURAL

OBRA: GROQUIS DA PONTE SOBRE O CÓRREGO LAVRINHAS , 1º DIST. DE CANTAGALO - RJ

DATA	ESCALA	PRANCHA
SET./2026	S/ ESCALA	PR - 02/08

DESENHO/DETALHE: PLANTA COM A INTRODUÇÃO DO REFORÇO EM ESTRUTURA METÁLICA.

AUTOR DO CROQUIS :

CICERO COSTA CABRAL CREA Nº 851042326-D / MAT. nº 207.261-0

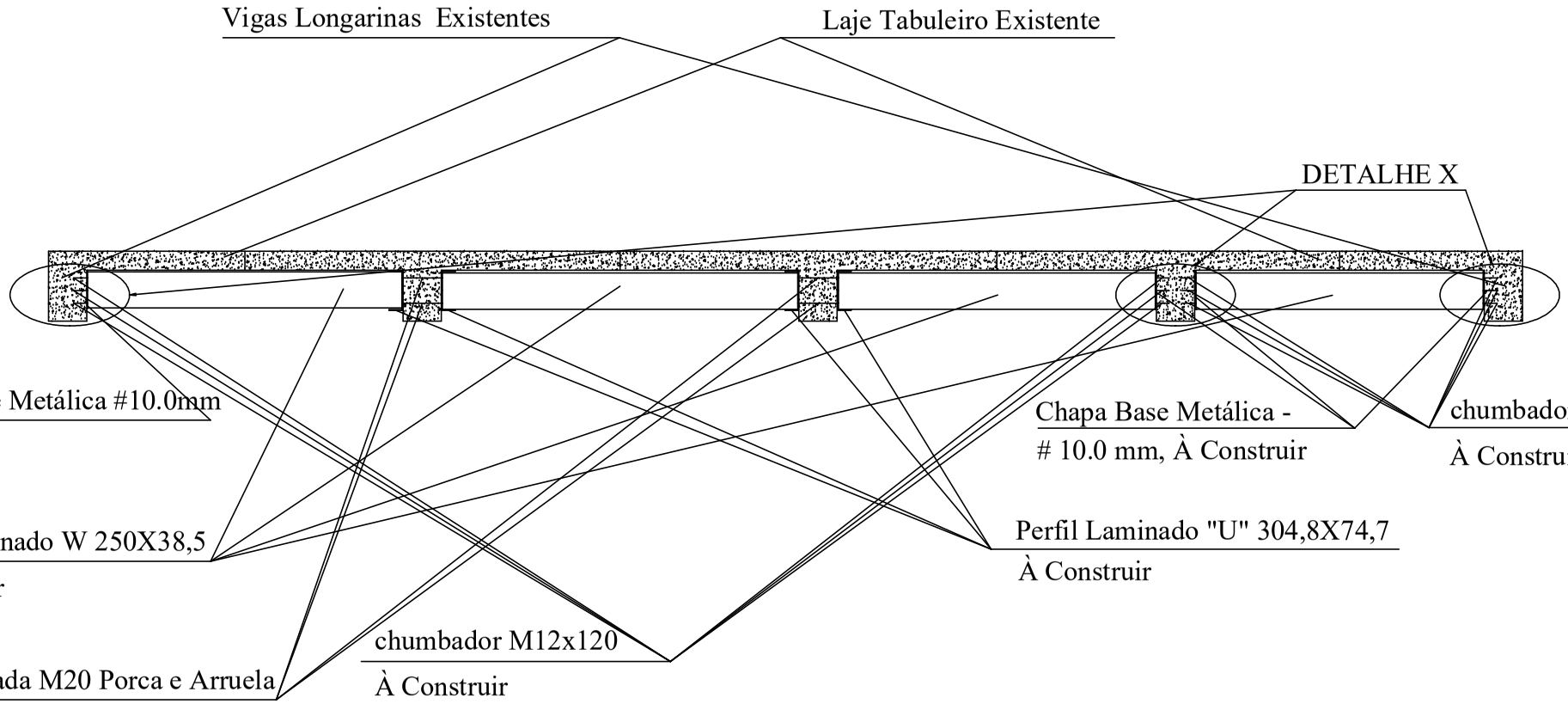

OBS: IMPORTANTES

1 - Toda Estrutura Metálica será pintada com Tinta , Especifica a base de Epox, antes de ser fixada, conforme Projeto.

2 - Após a Estrutura Metalica ser Fixada, será realizada umLixamento e Repintura nos locais de Soldas, Furações e outros locais que se fazem necessários.

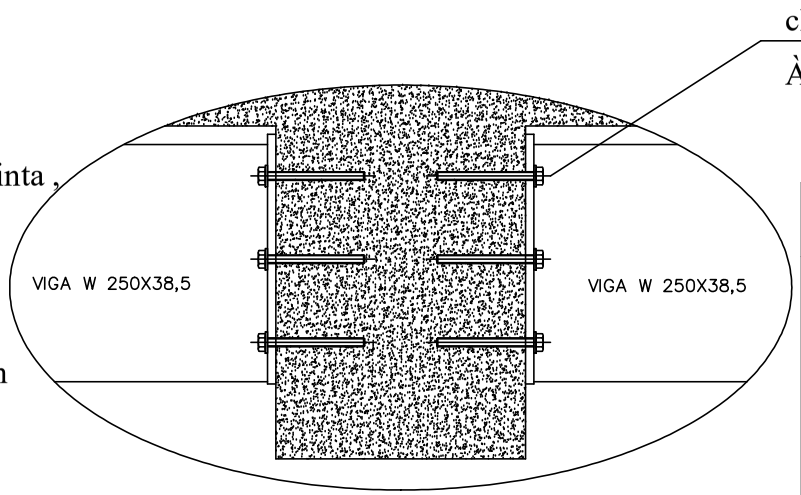

VER DETALHE X

THTULO: PROJETO ESTRUTURAL		
OBRA: GROQUIS DA PONTE SOBRE O CÓRREGO LAVRINHAS , 1º DIST. DE CANTAGALO - RJ		
DATA SET./2026	ESCALA S/ ESCALA	PRANCHA PR - 03/08
DESENHO/DETALHE: CORTE "AA" COM OS ELEMENTOS ESTRU EXISTENTES E OS DO REFORÇO		
AUTOR DO CROQUIS : CICERO COSTA CABRAL CREA Nº 851042326-D / MAT. nº 207.261-0		

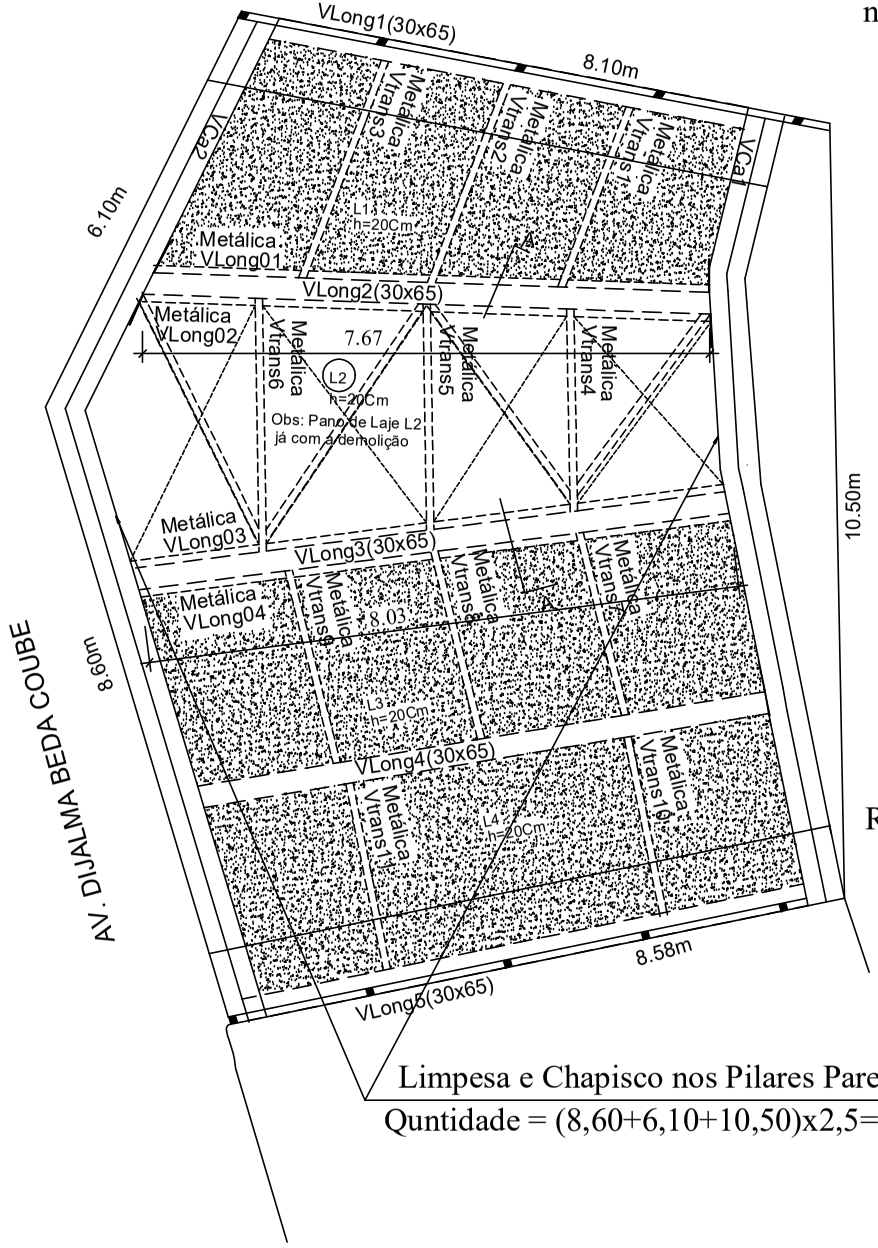

Limpesa e Chapisco nos Pilares Paredes da Ponte.

Quntidade = (8,60+6,10+10,50)x2,5= 63,00m²

Na demolição do painel L2 deixar esperas, na armadura Existente Negativa = 50 cm

Na demolição do painel L2 deixar esperas, na armadura Existente Positiva = 70 cm

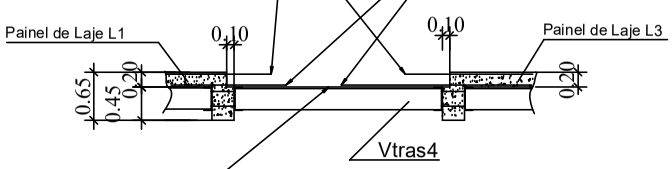

Chapa madeira conpensada resinada da laje .

Apoiado sobe as Vig. transversinas e Vig. Longarinas.

OBS: Recomenda se executar a Estrutura Metálica de Reforço a 1,5 Cm a baixo do nível de fundo da Laje, somente no painel de Laje L2 para fins de apóio das Chapas Resinadas do taipa desta mesma Laje a ser - Recuperada.

LEGENDA TÉCNICA

Vigas Longarinas Existentes de Concreto Armado.

Vigas Transvercinas e Vigas Adjacentes, em Perfil Metálico do Reforço Estrutural

THTULO: PROJETO ESTRUTURAL		
OBRA: GROQUIS DA PONTE SOBRE O CÓRREGO LAVRINHAS , 1º DIST. DE CANTAGALO - RJ		
DATA SET./2026	ESCALA S/ ESCALA	PRANCHA PR - 04/08
DESENHO/DETALHE: PLANTA E CORTE DA LAJE L 2 PARA REFORÇO E RECUPERAÇÃO DA LAJE.		
AUTOR DO CROQUIS : CICERO COSTA CABRAL CREA Nº 851042326-D / MAT. nº 207.261-0		

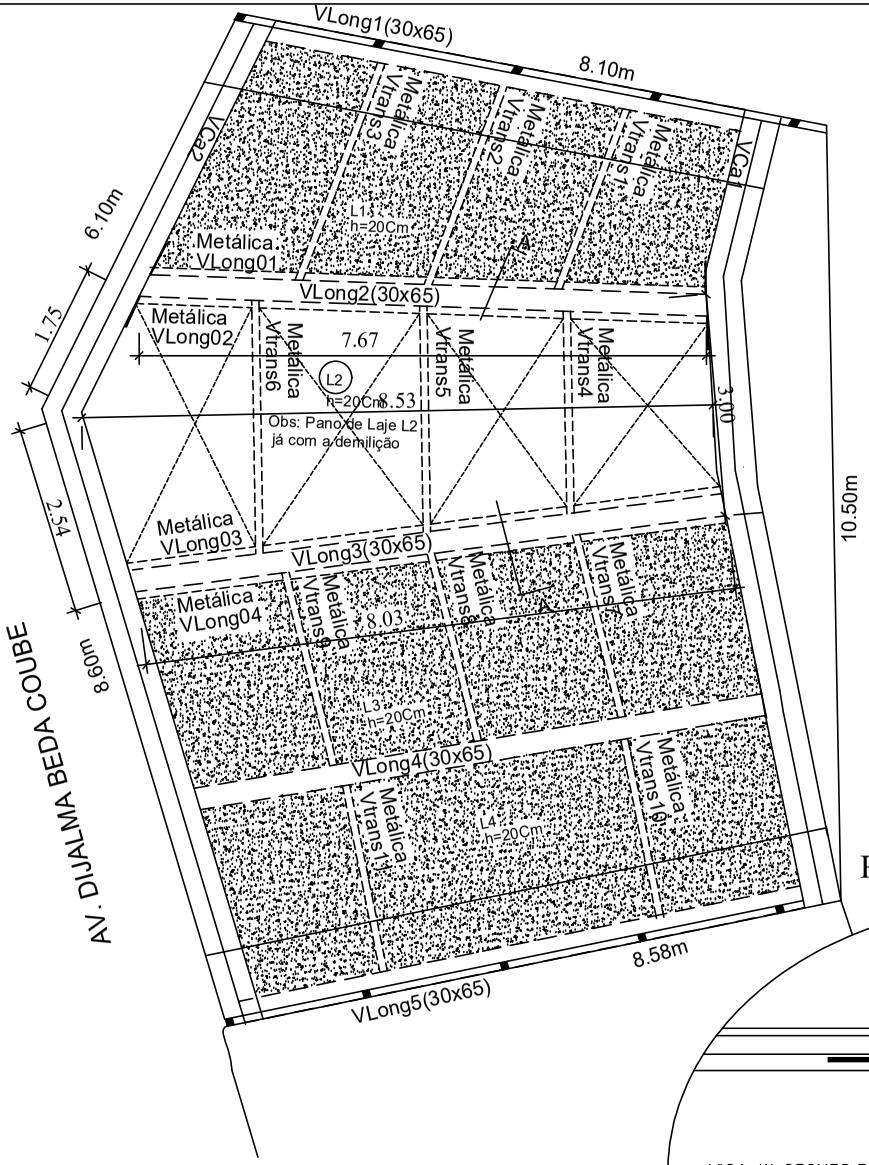

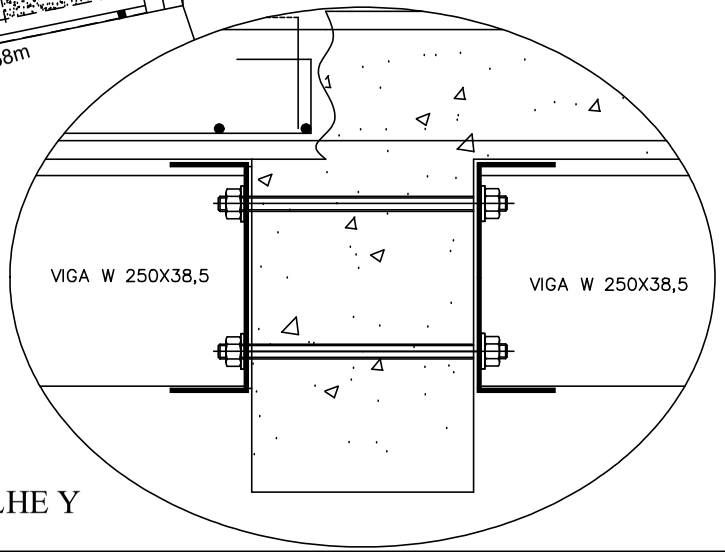

DETALHE Y

Armadura transversal Superior
(1X)43N2ϕ 10.0 C/15 C=180

Armadura transversal Superior
(1X)43N1ϕ 10.0 C/15 C=180

Armadura Longitudinal Superior
(2X)6N3ϕ 10.0 C/15 C=VAR. (797 _ 880) Med = 839

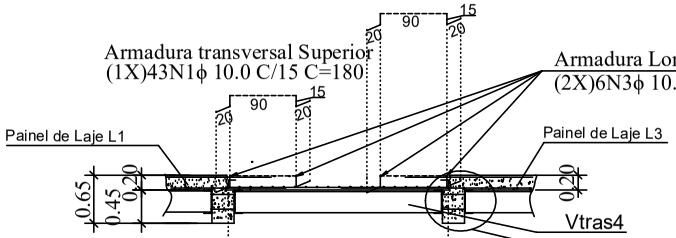

Armadura Longitudinal Inferior
(1X)23N2ϕ 12.5 C/15 C= VAR. (797 _ 880) Med =839

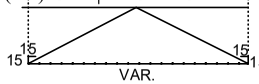

(1X)43N1ϕ 12.5 C/15 C= VAR. (345 _ 488) Med = 417
Armadura transversal Inferior

DETALHE Y

Quantitativos de Materiais da Recuperação do Laje L2

Demolição de Concreto Estrutural(Tab. L2 da Ponte)=> Vol dem = 6,20m³
Concreto Classe C-40 Mpa => Vol =(3,0+ 4,29/2x8,53)x0,2 = 6,22m³
Aços CA-50 => ϕ 10.0mm = 255,48mx1,1=281,02x0,63=177,05Kg
Aços CA-50 => ϕ 12.5mm = 372,28mx1,1=409,50x1,00=409,50Kg
Massa p/a Aderência e Ligação do Concreto e Armaduras Existentes aos Concretos e Armaduras Novas: 02 Baldes de 18L de Sika Dur 32
Forma em Chapa Maderit Compensada Resinada Af =34,0m²
Escoramento de Vigas: Vesc = 2.6x8,5x2,5=55,25m³
Passarela de Táboas de Madeira = 1,0x8,5(x2) = 17,0m²

LEGENDA TÉCNICA

- Vigas Longarinas Existentes de Concreto Armado.
- Vigas Transvercinas e Vigas Adjacentes, em Perfil Metálico do Reforço Estrutural

THTULO: **PROJETO ESTRUTURAL**

OBRA: GROQUIS DA PONTE SOBRE O CÓRREGO LAVRINHAS , 1º DIST. DE CANTAGALO - RJ

DATA	ESCALA	PRANCHA
SET./2026	S/ ESCALA	PR - 05/08

DESENHO/DETALHE: PLANTA E CORTE DA LAJE L 2 PARA REFORÇO E RECUPERAÇÃO DA LAJE.

AUTOR DO CROQUIS :

CICERO COSTA CABRAL CREA Nº 851042326-D / MAT. nº 207.261-0

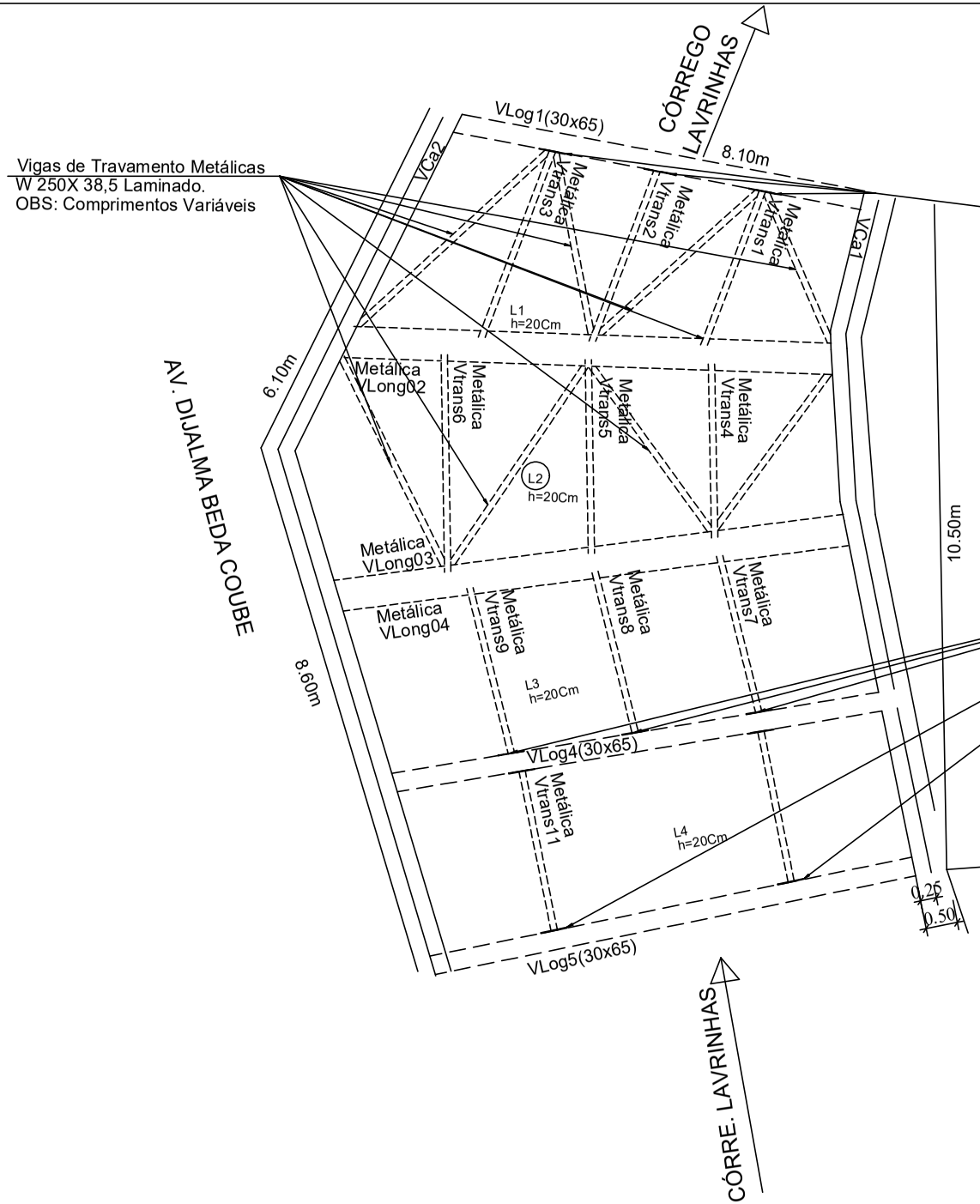

Obs: Posicionamento das Chapas p/ Soldar os Perfis Laminados W 250X38,5

Chapa Base Metálica ϕ 10.0mm => 3/8"

Quantidade = 3,0 Und c/ Taman. = (30x50) Cm

Obs: Posicionamento das Chapas p/ Soldar os Perfis Laminados W 250X38,5

Chapa Base Metálica # 10.0mm

Quantidade = 7,0 Und c/ Taman. = (30x50) Cm

RUA DOMINGOS DE SOUZA

REAL MATERIAIS DE CONSTRUÇÃO

THTULO: PROJETO ESTRUTURAL

OBRA: GROQUIS DA PONTE SOBRE O CÓRREGO LAVRINHAS , 1º DIST. DE CANTAGALO - RJ

DATA	ESCALA	PRANCHA
SET./2026	S/ ESCALA	PR - 06/08

DESENHO/DETALHE: DETALHAMENTO DOS ENCON - TROS CHAPAS BASE COM PERFIL W 250X38,5.

AUTOR DO CROQUIS :

CICERO COSTA CABRAL CREA Nº 851042326-D / MAT. nº 207.261-0

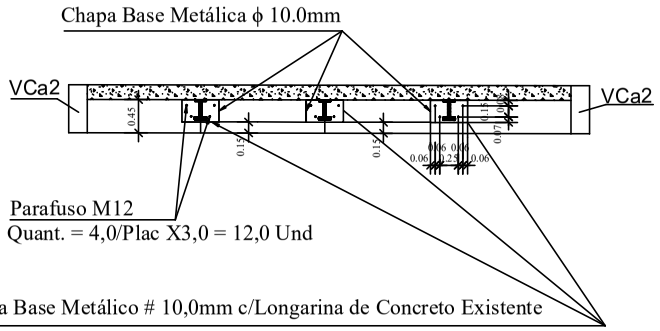

Rejuntamento c/ Sika Flex- 101 Sela Plus no Perímetro da chapa Base Metálico # 10,0mm c/Longarina de Concreto Existente

Consumo: P/a Rejutamento do Perímetro da Chapa Base # 10,0mm de Dimensões (0,30x0,50)m comprimento = 1,6x10,0=16,0m
Consumo: P/a Rejutamento do Perímetro do Perfil "U" em duas camadas = 32,20m x2 = 64,40m
Consumo: P/a Rejutamento do Perímetro do Perfil "W" em uma face = 58,74m x1 = 58,74m
Quantidade Linear total = 139,14m como um cartucho de 250ml coresponde perfas 9,60m e pesa 0,330Kg/cartucho, então teremos : P/a 139,14 m / 9,60m = 4,79kg de sika Flex
Temos aproximadamente 15 Cartuchos.

Quantitativos dos Chumbadores Mx12x120

Quantidade de Chapa #10.0 = 10Und e Chumbadores por Placa = 4 Und =>
=> Total então de = 10,0 x4,0 = 40,0 Und

Quantitativos dos Perfis e Chapas Metálias

Perfil Laminado W 250X38,5 => 31,43+27,31=58,74m
=> 58,74m X 38,5Kg/m = 2.226,49Kg

Perfil Laminado U 304,8X74,7 => 15,74+16,46=32,20m
=> 32,20m X 30,81Kg/m = 992,08Kg

Chapa Base # 10.0mm (74,48 Kg/m²) => 10 Und de (0,30x0,50)m = 1,50m²
=> 1,50m² X 74,48Kg/m² = 111,72Kg

Quantitativo da Solda de topo nas Chapas e Perfil Metálicos

Comprimento de solda na união de Chapa com Perfil "W"/ Perfil =
=> 1,4050m/peça de Perfil "W" como temos 38 Peças de perfil => 1,405x38= 53,39m
Comprimento de solda na união de Perfil "U" com Perfil "U" =
=> 0,5405m/peça de Perfil "U" como temos 12 Peças de perfil => 0,5405x12= 6,48m
Total = 53,39 + 6,48 = 59,87 m

Quantitativos das Barras Roscada M20 c/ Arruela e Porca

Quantidade 20 Und por Viga Dupla Metálica p/a 1 und de Vig de CA =>
=> Total então de = 20,0 x2,0 = 40,0 Und

Quantitativo dos Cortes das Chapas Metálias # 10,0 mm

=> Por chapa temos (0,30+0,50) = 0,80m/chapa x 10 und = 80,0m

THTULO: PROJETO ESTRUTURAL		
OBRA: GROQUIS DA PONTE SOBRE O CÓRREGO LAVRINHAS , 1º DIST. DE CANTAGALO - RJ		
DATA SET./2026	ESCALA S/ ESCALA	PRANCHA PR - 07/08
DESENHO/DETALHE: REJUNTAMENTO DAS CHAPAS - BASE # 10,0mm C/ AS LONGAR DE CONCRETO.		
AUTOR DO CROQUIS : CICERO COSTA CABRAL CREA Nº 851042326-D / MAT. nº 207.261-0		

VLong 02 = VLong 03 (Visto pela L2)

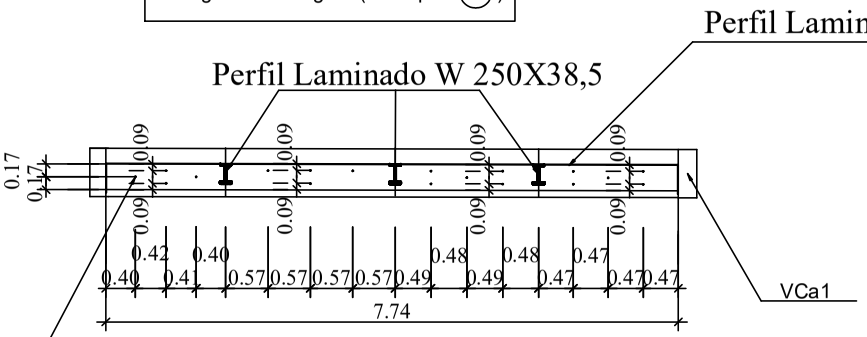

=Barra roscada M20 com Porca e Arruela

Quant. = 20 pçs p/ Viga Dupla X2,0 = 40 pçs

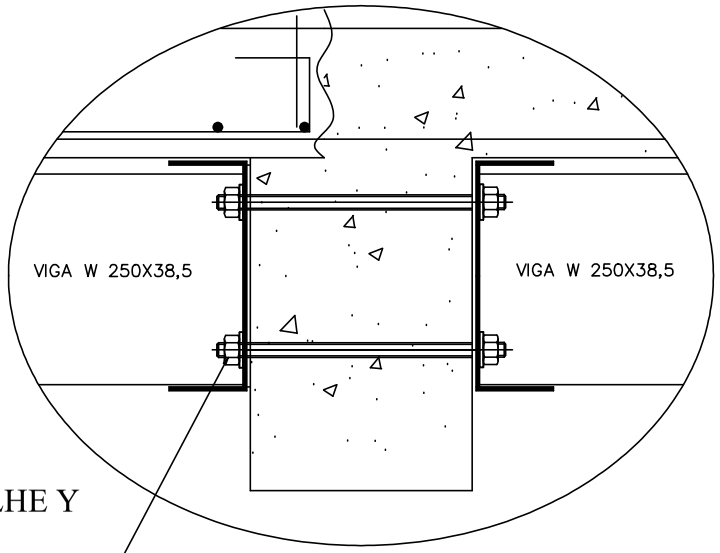

DETALHE Y

=Barra roscada M20 com Porca e Arruela

Quant. = 20 pçs p/ Viga Dupla X2,0 Vigas Duplas = 40 pçs

=Porcas p/a Barra roscada M20

Quant. = 2 pçs p/ Barra roscada X 40,0 Und Barra roscada = 80 pçs

VLog1(30x65) Detalhe Típico
Obs: válido para as 10 Und de Chapa

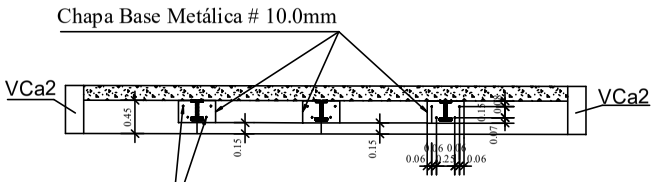

Parafuso M12

Quant. = 4,0/Plac X3,0 = 12,0 Umd

Rejuntamento c/ Sika Flex- 101 Sela Plus ao longo do Perfil Metálico e a Laje/Longarina de Concreto Existente

Consumo: P/a Rejutamento dos Perfins Laminado "U" 304,8X74,7 comprimento = 4x8,0=32,0m
Quantidade: P/a cada Cartucho de 250 (9,60m Lineares de Rejuntamento =
= 32,0m/9,6m/cartucho temos então => 4 Cartuchos.

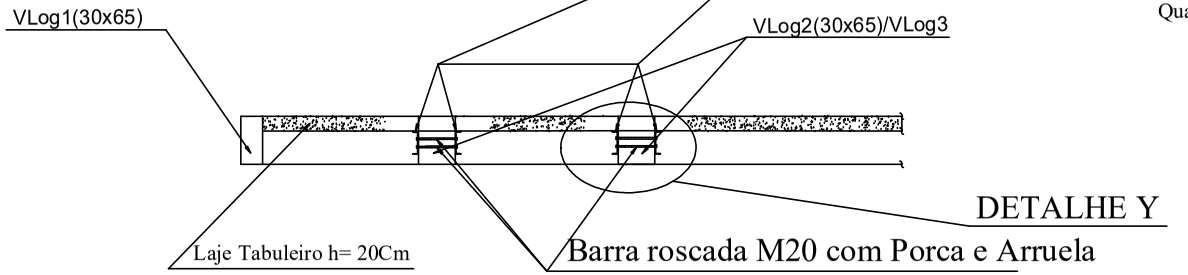

Quant. = 20 pçs p/ Viga Dupla X2,0 = 40 Pçs

Corte "BB"c/ encontros da Vmeta"U" na Vig de Cab
Obs: Det.válido para a ou Vig de Cab.

THTULO: PROJETO ESTRUTURAL

OBRA: GROQUIS DA PONTE SOBRE O CÓRREGO LAVRINHAS , 1º DIST. DE CANTAGALO - RJ

DATA	ESCALA	PRANCHA
SET./2026	S/ ESCALA	PR - 08/08

DESENHO/DETALHE: DET. DOS PERFIS METÁLICOS, POSIÇÃO PARAFU C/ ENCONTR E TRAVAMENTOS.

AUTOR DO CROQUIS :

CICERO COSTA CABRAL CREA Nº 851042326-D / MAT. nº 207.261-0

TERMO DE CONTRATO ADMINISTRATIVO Nº *XX/XXXX*

ANEXO II – MINUTA CONTRATO

ÓRGÃO OU ENTIDADE PÚBLICA
Processo Administrativo n° 3405/2026

CONTRATO ADMINISTRATIVO Nº xx/xxxx, QUE FAZEM ENTRE SI O MUNICÍPIO DE CANTAGALO, POR INTERMÉDIO DA SECRETARIA MUNICIPAL DE OBRAS E SERVIÇOS PÚBLICOS [NOME DA SOCIEDADE EMPRESÁRIA VENCEDORA]

O Município de Cantagalo, por intermédio do(a) [*órgão contratante*], com sede no(a) *[endereço]*, na cidade de *[cidade]*/*[UF]*, inscrito(a) no CNPJ sob o nº *[CNPJ]*, neste ato representado(a) pelo(a) [*cargo e nome*], nomeado(a) pela Portaria nº *XX*, de *[dia]* de *[mês]* de *[ano]*, publicada no *DOU* de *[dia]* de *[mês]* de *[ano]*, portador da Matrícula Funcional nº *[nº matrícula]*, doravante denominado CONTRATANTE, e o(a) *[CONTRATADO]*, inscrito(a) no CNPJ/MF sob o nº *[CNPJ],* sediado(a) na *[endereço]*, na cidade de *[cidade]*/*[UF]*, doravante designado CONTRATADO, neste ato representado(a) por *[nome e função no CONTRATADO]*, conforme *[atos constitutivos da empresa]* ***OU*** *[procuração apresentada nos autos],* tendo em vista o que consta no Processo nº *xxxxx.xxxxxx/xxxx-xx* e em observância às disposições da Lei nº 14.133, de 1º de abril de 2021, e demais legislação aplicável, resolvem celebrar o presente Termo de Contrato, decorrente da *Concorrência Eletrônica* nº *90098/2026,* mediante as cláusulas e condições a seguir enunciadas.

CLÁUSULA PRIMEIRA – OBJETO

1.1. Realização dos serviços de reforço estrutural da ponte da Rua Domingos de Souza – 1º Distrito de Cantagalo-RJ, nos termos, condições e exigências estabelecidas neste Contrato e Anexos.

1.2. Vinculam esta contratação, independentemente de transcrição:

1.2.1. O Projeto Básico e Anexos;

1.2.2. O Edital da Licitação;

1.2.3. A Proposta do CONTRATADO;

1.2.4. Eventuais anexos dos documentos supracitados.

1.3. O regime de execução é o de empreitada por preço unitário.

CLÁUSULA SEGUNDA – VIGÊNCIA E PRORROGAÇÃO

2.1. O prazo de vigência da contratação é de **[indicar o prazo]** contados do(a) **[indicar o termo inicial da vigência]**, na forma do artigo 105 da Lei n° 14.133, de 2021.

2.2. O prazo de vigência será automaticamente prorrogado, independentemente de termo aditivo, quando o objeto não for concluído no período firmado acima, ressalvadas as providências cabíveis no caso de culpa do CONTRATADO, previstas neste instrumento.

CLÁUSULA TERCEIRA – MODELOS DE EXECUÇÃO E GESTÃO CONTRATUAIS

3.1. O regime de execução contratual, os modelos de gestão e de execução, assim como os prazos e condições de conclusão, entrega, observação e recebimento do objeto constam no Projeto Básico.

CLÁUSULA QUARTA – SUBCONTRATAÇÃO

4.1. As regras sobre a subcontratação do objeto são aquelas estabelecidas no Projeto Básico, anexo a este Contrato.

CLÁUSULA QUINTA – PREÇO

5.1. O valor total da contratação é de R$ xxxxxx (xxxxxxxxx)

5.2. No valor acima estão incluídas todas as despesas ordinárias diretas e indiretas decorrentes da execução do objeto, inclusive tributos e/ou impostos, encargos sociais, trabalhistas, previdenciários, fiscais e comerciais incidentes, taxa de administração, frete, seguro e outros necessários ao cumprimento integral do objeto da contratação.

CLÁUSULA SEXTA - PAGAMENTO

6.1. O prazo para pagamento ao CONTRATADO e demais condições a ele referentes encontram-se definidos no Projeto Básico, anexo a este Contrato.

CLÁUSULA SÉTIMA - REAJUSTE

7.1. Os preços inicialmente contratados são fixos e irreajustáveis no prazo de um ano contado da data do orçamento estimado.

7.2. Após o interregno de um ano, e independentemente de pedido do Contratado, os preços iniciais serão reajustados, mediante a aplicação do Índice Nacional de Custo da Construção – INCC, preferencialmente em sua modalidade INCC-DI, divulgado pela Fundação Getúlio Vargas (FGV), por ser relacionado à variação dos custos da construção civil, exclusivamente para as obrigações iniciadas e concluídas após a ocorrência da anualidade.

7.3. Nos reajustes subsequentes ao primeiro, o interregno mínimo de um ano será contado a partir dos efeitos financeiros do último reajuste;

7.4. No caso de atraso ou não divulgação do índice de reajustamento, o Contratante pagará ao Contratado a importância calculada pela última variação conhecida, liquidando a diferença correspondente tão logo seja divulgado o índice definitivo.

7.5. Nas aferições finais, o índice utilizado para reajuste será, obrigatoriamente, o definitivo.

CLÁUSULA OITAVA - OBRIGAÇÕES DO CONTRATANTE

8.1. São obrigações do CONTRATANTE:

8.1.1. Exigir o cumprimento de todas as obrigações assumidas pelo CONTRATADO, de acordo com o contrato e seus anexos;

8.1.2. Receber o objeto no prazo e condições estabelecidas no Projeto Básico;

8.1.3. Notificar o CONTRATADO, por escrito, sobre vícios, defeitos incorreções, imperfeições, falhas ou irregularidades verificadas na execução do objeto contratual, fixando prazo para que seja substituído, reparado ou corrigido, total ou parcialmente, às suas expensas, certificando-se de que as soluções por ele propostas sejam as mais adequadas;

8.1.4. Acompanhar e fiscalizar a execução do contrato e o cumprimento das obrigações pelo CONTRATADO;

8.1.5. Comunicar a empresa para emissão de Nota Fiscal relativa à parcela incontroversa da execução do objeto, para efeito de liquidação e pagamento, quando houver controvérsia sobre a execução do objeto, quanto à dimensão, qualidade e quantidade, conforme o art. 143 da Lei nº 14.133, de 2021;

8.1.6. Efetuar o pagamento ao CONTRATADO do valor correspondente à execução do objeto, no prazo, forma e condições estabelecidos no presente Contrato e no Projeto Básico;

8.1.7. Aplicar ao CONTRATADO as sanções previstas na lei e neste Contrato;

8.1.8. Não praticar atos de ingerência na administração do CONTRATADO, tais como:

8.1.8.1. indicar pessoas expressamente nominadas para executar direta ou indiretamente o objeto CONTRATADO;

8.1.8.2. fixar salário inferior ao definido em lei ou em ato normativo a ser pago pelo CONTRATADO;

8.1.8.3. estabelecer vínculo de subordinação com funcionário do CONTRATADO;

8.1.8.4. definir forma de pagamento mediante exclusivo reembolso dos salários pagos;

8.1.8.5. demandar a funcionário do CONTRATADO a execução de tarefas fora do escopo do objeto da contratação; e

8.1.8.6. prever exigências que constituam intervenção indevida da Administração na gestão interna do CONTRATADO.

8.1.9. Cientificar o órgão de representação da Procuradoria Municipal para adoção das medidas cabíveis quando do descumprimento de obrigações pelo CONTRATADO;

8.1.10. Explicitamente emitir decisão sobre todas as solicitações e reclamações relacionadas à execução do presente Contrato, ressalvados os requerimentos manifestamente impertinentes, meramente protelatórios ou de nenhum interesse para a boa execução do ajuste;

8.1.10.1. A Administração terá o prazo de 01 (um) mês, a contar da data do protocolo do requerimento para decidir, admitida a prorrogação motivada, por igual período.

8.1.11. Responder eventuais pedidos de reestabelecimento do equilíbrio econômico-financeiro feitos pelo CONTRATADO no prazo máximo de 01 (um) mês;

8.1.12. Notificar os emitentes das garantias quanto ao início de processo administrativo para apuração de descumprimento de cláusulas contratuais;

8.1.13. Comunicar o CONTRATADO na hipótese de posterior alteração do projeto pelo CONTRATANTE, no caso do art. 93, §2º, da Lei nº 14.133, de 2021;

8.1.14. Fornecer por escrito as informações necessárias para o desenvolvimento dos serviços objeto do contrato;

8.1.15. Realizar avaliações periódicas da qualidade dos serviços, após seu recebimento;

8.1.16. Assegurar que o ambiente de trabalho, inclusive seus equipamentos e instalações, apresentem condições adequadas ao cumprimento, pelo CONTRATADO, das normas de segurança e saúde no trabalho, quando o serviço for executado em suas dependências, ou em local por ela designado;

8.1.17. Previamente à expedição da ordem de serviço, verificar pendências, liberar áreas e/ou adotar providências cabíveis para a regularidade do início da sua execução.

8.1.18. Exigir do CONTRATADO que providencie a seguinte documentação como condição indispensável para o recebimento definitivo de objeto, quando for o caso:

8.1.18.1. "As built", elaborado pelo responsável por sua execução;

8.1.19. Arquivar, entre outros documentos, de projetos, "as built", especificações técnicas, orçamentos, termos de recebimento, contratos e aditamentos, relatórios de inspeções técnicas após o recebimento do serviço e notificações expedidas.

8.2. A Administração não responderá por quaisquer compromissos assumidos pelo CONTRATADO com terceiros, ainda que vinculados à execução do contrato, bem como por qualquer dano causado a terceiros em decorrência de ato do CONTRATADO, de seus empregados, prepostos ou subordinados.

CLÁUSULA NONA - OBRIGAÇÕES DO CONTRATADO

9.1. O CONTRATADO deve cumprir todas as obrigações constantes deste Contrato e de seus anexos, assumindo como exclusivamente seus os riscos e as despesas decorrentes da boa e perfeita execução do objeto, observando, e ainda, as obrigações a seguir dispostas:

9.2. Atender às determinações regulares emitidas pelo fiscal ou gestor do contrato ou autoridade superior e prestar todo esclarecimento ou informação por eles solicitados;

9.3. Reparar, corrigir, remover, reconstruir ou substituir, às suas expensas, no total ou em parte, no prazo fixado pelo fiscal do contrato, os bens e serviços nos quais se verificarem vícios, defeitos ou incorreções resultantes da execução ou dos materiais empregados;

9.4. Responsabilizar-se pelos vícios e danos decorrentes da execução do objeto, bem como por todo e qualquer dano causado à Administração ou terceiros, não reduzindo essa responsabilidade a fiscalização ou o acompanhamento da execução contratual pelo CONTRATANTE, que ficará autorizado a descontar dos pagamentos devidos ou da garantia, caso exigida, o valor correspondente aos danos sofridos;

9.5. Quando não for possível a verificação da regularidade no Sistema de Cadastro de Fornecedores – SICAF, o CONTRATADO deverá entregar ao setor responsável pela fiscalização do contrato, até o dia trinta do mês seguinte ao da prestação dos serviços, os seguintes documentos:

9.5.1. prova de regularidade relativa à Seguridade Social;

9.5.2. certidão conjunta relativa aos tributos federais e à Dívida Ativa da União;

9.5.3. certidões que comprovem a regularidade perante a Fazenda Municipal / Distrital do domicílio ou sede do CONTRATADO;

9.5.4. Certidão de Regularidade do FGTS – CRF; e

9.5.5. Certidão Negativa de Débitos Trabalhistas – CNDT.

9.6. Responsabilizar-se pelo cumprimento das obrigações previstas em Acordo, Convenção, Dissídio Coletivo de Trabalho ou equivalentes das categorias abrangidas pelo contrato, por todas as obrigações trabalhistas, sociais, previdenciárias, tributárias, fiscais, comerciais e as demais previstas em legislação específica, cuja inadimplência não transfere a responsabilidade ao CONTRATANTE e não poderá onerar o objeto do contrato;

9.7. Comunicar ao Fiscal do contrato tempestivamente, observada a urgência da situação, qualquer ocorrência anormal ou acidente que se verifique no local da execução do objeto contratual, não ultrapassando o prazo de 24 (vinte e quatro) horas;

9.8. Paralisar, por determinação do CONTRATANTE, qualquer atividade que não esteja sendo executada de acordo com a boa técnica ou que ponha em risco a segurança de pessoas ou bens de terceiros;

9.9. Manter, durante toda a vigência do contrato, em compatibilidade com as obrigações assumidas, todas as condições exigidas para habilitação na licitação;

9.10. Cumprir, durante todo o período de execução do contrato, a reserva de cargos prevista em lei para pessoa com deficiência, para reabilitado da Previdência Social ou para aprendiz, bem como as reservas de cargos previstas na legislação;

9.11. Comprovar a reserva de cargos a que se refere a cláusula acima, no prazo fixado pelo fiscal do contrato, com a indicação dos empregados que preencheram as referidas vagas;

9.12. Guardar sigilo sobre todas as informações obtidas em decorrência do cumprimento do contrato;

9.13. Arcar com o ônus decorrente de eventual equívoco no dimensionamento dos quantitativos de sua proposta, inclusive quanto aos custos variáveis decorrentes de fatores futuros e incertos, devendo complementá-los, caso o previsto inicialmente em sua proposta não seja satisfatório para o atendimento do objeto da contratação, exceto quando ocorrer algum dos eventos arrolados no art. 124, II, d, da Lei nº 14.133, de 2021;

9.14. Cumprir, além dos postulados legais vigentes de âmbito federal, estadual ou municipal, as normas de segurança do CONTRATANTE;

9.15. Alocar os empregados necessários ao perfeito cumprimento das cláusulas deste contrato, com habilitação e conhecimento adequados;

9.16. Prestar os serviços dentro dos parâmetros e rotinas estabelecidos;

9.17. Fornecer todos os materiais, equipamentos, ferramentas e utensílios demandados, em quantidade, qualidade e tecnologia adequadas, com a observância às recomendações aceitas pela boa técnica, normas e legislação de regência;

9.18. Conduzir os trabalhos com estrita observância às normas da legislação pertinente, cumprindo as determinações dos Poderes Públicos, mantendo sempre limpo o local de execução do objeto e nas melhores condições de segurança, higiene e disciplina;

9.19. Submeter previamente, por escrito, ao CONTRATANTE, para análise e aprovação, quaisquer mudanças nos métodos executivos que fujam às especificações do memorial descritivo ou instrumento congênere;

9.20. Cumprir as normas de proteção ao trabalho, inclusive aquelas relativas à segurança e à saúde no trabalho;

9.21. Não submeter os trabalhadores a condições degradantes de trabalho, jornadas exaustivas, servidão por dívida ou trabalhos forçados;

9.22. Não permitir a utilização de qualquer trabalho do menor de dezesseis anos de idade, exceto na condição de aprendiz para os maiores de quatorze anos de idade, observada a legislação pertinente;

9.23. Não submeter o menor de dezoito anos de idade à realização de trabalho noturno e em condições perigosas e insalubres e à realização de atividades constantes na Lista de Piores Formas de Trabalho Infantil, aprovada pelo Decreto nº 6.481, de 12 de junho de 2008;

9.24. Receber e dar o tratamento adequado a denúncias de discriminação, violência e assédio no ambiente de trabalho;

9.25. Manter preposto aceito pela Administração no local da obra ou do serviço para representá-lo na execução do contrato;

9.25.1. A indicação ou a manutenção do preposto da empresa poderá ser recusada pelo órgão ou entidade, desde que devidamente justificada, devendo a empresa designar outro para o exercício da atividade.

9.26. Não contratar, durante a vigência do contrato, cônjuge, companheiro ou parente em linha reta, colateral ou por afinidade, até o terceiro grau, de dirigente do CONTRATANTE ou de agente público que tenha desempenhado função na licitação ou que atue na fiscalização ou gestão do contrato, nos termos do artigo 48, parágrafo único, da Lei nº 14.133, de 2021;

9.27. Prestar todo esclarecimento ou informação solicitada pelo CONTRATANTE ou por seus prepostos, garantindo-lhes o acesso, a qualquer tempo, ao local dos trabalhos, bem como aos documentos relativos à execução do contrato;

9.28. Promover a guarda, manutenção e vigilância de materiais, ferramentas, e tudo o que for necessário à execução do objeto, durante a vigência do contrato;

9.29. Assegurar aos seus trabalhadores ambiente de trabalho e instalações em condições adequadas ao cumprimento das normas de saúde, segurança e bem-estar no trabalho;

9.30. Fornecer equipamentos de proteção individual (EPI) e equipamentos de proteção coletiva (EPC),quando for o caso;

9.31. Garantir o acesso do CONTRATANTE, a qualquer tempo, ao local dos trabalhos, bem como aos documentos relativos à execução do contrato;

9.32. Promover a organização técnica e administrativa dos serviços, de modo a conduzi-los eficaz e eficientemente, de acordo com os documentos e especificações que integram o Projeto Básico, no prazo determinado;

9.33. Instruir seus empregados quanto à necessidade de acatar as normas internas da Administração;

9.34. Instruir seus empregados a respeito das atividades a serem desempenhadas, alertando-os a não executar atividades não abrangidas pelo contrato, devendo o CONTRATADO relatar ao CONTRATANTE toda e qualquer ocorrência neste sentido, a fim de evitar desvio de função;

9.35. Efetuar comunicação ao CONTRATANTE, assim que tiver ciência da impossibilidade de realização ou finalização do serviço no prazo estabelecido, para adoção de ações de contingência cabíveis.

9.36. Manter os empregados nos horários predeterminados pelo CONTRATANTE;

9.37. Observar os preceitos da legislação sobre a jornada de trabalho, conforme a categoria profissional;

9.38. Atender às solicitações do CONTRATANTE quanto à substituição dos empregados alocados, no prazo fixado pela fiscalização do contrato, nos casos em que ficar constatado descumprimento das obrigações relativas à execução do serviço, conforme descrito nas especificações do objeto;

9.39. Adotar as providências e precauções necessárias, inclusive consulta nos respectivos órgãos, se necessário for, a fim de que não venham a ser danificadas as redes hidrossanitárias, elétricas e de comunicação;

9.40. Estar registrada ou inscrita no Conselho Profissional competente, conforme as áreas de atuação previstas no Projeto Básico, em plena validade;

9.41. Obter junto aos órgãos competentes, conforme o caso, as licenças necessárias e demais documentos e autorizações exigíveis, na forma da legislação aplicável;

9.42. Elaborar o Diário de Obra, incluindo diariamente, pelo Engenheiro preposto responsável, as informações sobre o andamento do empreendimento, tais como, número de funcionários, de equipamentos, condições de trabalho, condições meteorológicas, serviços executados, registro de ocorrências e outros fatos relacionados, bem como os comunicados à Fiscalização e situação das atividades em relação ao cronograma previsto;

9.43. Refazer, às suas expensas, os trabalhos executados em desacordo com o estabelecido nas especificações, bem como substituir aqueles realizados com materiais defeituosos ou com vício de construção, pelo prazo de 05 (cinco) anos, contado da data de emissão do Termo de Recebimento Definitivo;

9.44. Utilizar somente matéria-prima florestal procedente, nos termos do artigo 11 do Decreto n° 5.975, de 2006, de:

9.44.1. manejo florestal, realizado por meio de Plano de Manejo Florestal Sustentável - PMFS devidamente aprovado pelo órgão competente do Sistema Nacional do Meio Ambiente - SISNAMA;

9.44.2. supressão da vegetação natural, devidamente autorizada pelo órgão competente do Sistema Nacional do Meio Ambiente - SISNAMA;

9.44.3. florestas plantadas; e

9.44.4. outras fontes de biomassa florestal, definidas em normas específicas do órgão ambiental competente.

9.45. Comprovar a procedência legal dos produtos ou subprodutos florestais utilizados em cada etapa da execução contratual, nos termos do artigo 4°, inciso IX, da Instrução Normativa SLTI/MP n° 1, de 19/01/2010, por ocasião da respectiva medição, mediante a apresentação dos seguintes documentos, conforme o caso:

9.45.1. Cópias autenticadas das notas fiscais de aquisição dos produtos ou subprodutos florestais;

9.45.2. Cópia dos Comprovantes de Registro do fornecedor e do transportador dos produtos ou subprodutos florestais junto ao Cadastro Técnico Federal de Atividades Potencialmente Poluidoras ou Utilizadoras de Recursos Ambientais - CTF, mantido pelo IBAMA, quando tal inscrição for obrigatória, acompanhados dos respectivos Certificados de Regularidade válidos, conforme artigo 17, inciso II, da Lei n° 6.938, de 1981, e legislação correlata;

9.45.3. Documento de Origem Florestal – DOF, instituído pela Portaria n° 253, de 18/08/2006, do Ministério do Meio Ambiente, e Instrução Normativa IBAMA n° 21, de 24/12/2014, quando se tratar de produtos ou subprodutos florestais de origem nativa cujo transporte e armazenamento exijam a emissão de tal licença obrigatória; e

9.45.4. Caso os produtos ou subprodutos florestais utilizados na execução contratual tenham origem em Estado que possua documento de controle próprio, o CONTRATADO deverá apresentá-lo,

em complementação ao DOF, a fim de demonstrar a regularidade do transporte e armazenamento nos limites do território estadual.

9.46. Observar as diretrizes, critérios e procedimentos para a gestão dos resíduos da construção civil estabelecidos na Resolução nº 307, de 05/07/2002, com as alterações posteriores, do Conselho Nacional de Meio Ambiente - CONAMA, conforme artigo 4°, §§ 2° e 3°, da Instrução Normativa SLTI/MP n° 1, de 2010, nos seguintes termos:

9.46.1. O gerenciamento dos resíduos originários da contratação deverá obedecer às diretrizes técnicas e procedimentos do Programa Municipal de Gerenciamento de Resíduos da Construção Civil, ou do Projeto de Gerenciamento de Resíduos da Construção Civil apresentado ao órgão competente, conforme o caso.

9.46.2. Nos termos dos artigos 3° e 10° da Resolução CONAMA n° 307, de 2002, o CONTRATADO deverá providenciar a destinação ambientalmente adequada dos resíduos da construção civil originários da contratação, obedecendo, no que couber, aos seguintes procedimentos:

9.46.2.1. resíduos Classe A (reutilizáveis ou recicláveis como agregados): deverão ser reutilizados ou reciclados na forma de agregados, ou encaminhados a aterros de resíduos classe A de preservação de material para usos futuros.

9.46.2.2. resíduos Classe B (recicláveis para outras destinações): deverão ser reutilizados, reciclados ou encaminhados a áreas de armazenamento temporário, sendo dispostos de modo a permitir a sua utilização ou reciclagem futura.

9.46.2.3. resíduos Classe C (para os quais não foram desenvolvidas tecnologias ou aplicações economicamente viáveis que permitam a sua reciclagem/recuperação): deverão ser armazenados, transportados e destinados em conformidade com as normas técnicas específicas.

9.46.2.4. resíduos Classe D (perigosos, contaminados ou prejudiciais à saúde): deverão ser armazenados, transportados, reutilizados e destinados em conformidade com as normas técnicas específicas.

9.46.3. Em nenhuma hipótese o CONTRATADO poderá dispor os resíduos originários da contratação em aterros de resíduos sólidos urbanos, áreas de “bota fora”, encostas, corpos d´água, lotes vagos e áreas protegidas por Lei, bem como em áreas não licenciadas.

9.46.4. Para fins de fiscalização do fiel cumprimento do Programa Municipal de Gerenciamento de Resíduos da Construção Civil, ou do Projeto de Gerenciamento de Resíduos da Construção Civil, conforme o caso, o CONTRATADO comprovará, sob pena de multa, que todos os resíduos removidos estão acompanhados de Controle de Transporte de Resíduos, em conformidade com as normas da Agência Brasileira de Normas Técnicas - ABNT, ABNT NBR ns. 15.112, 15.113, 15.114, 15.115 e 15.116, de 2004.

9.47. Observar as seguintes diretrizes de caráter ambiental:

9.47.1. Qualquer instalação, equipamento ou processo, situado em local fixo, que libere ou emita matéria para a atmosfera, por emissão pontual ou fugitiva, utilizado na execução contratual, deverá respeitar os limites máximos de emissão de poluentes admitidos na Resolução CONAMA n° 382, de 2006, e legislação correlata, de acordo com o poluente e o tipo de fonte.

9.47.2. Na execução contratual, conforme o caso, a emissão de ruídos não poderá ultrapassar os níveis considerados aceitáveis pela Norma NBR-10.151 - Avaliação do Ruído em Áreas Habitadas visando o conforto da comunidade, da Associação Brasileira de Normas Técnicas - ABNT, ou aqueles

estabelecidos na NBR-10.152 - Níveis de Ruído para conforto acústico, da Associação Brasileira de Normas Técnicas - ABNT, nos termos da Resolução CONAMA n° 01, de 1990, e legislação correlata.

9.48. Nos termos do artigo 4°, § 3°, da Instrução Normativa SLTI/MP n° 1, de 2010, deverão ser utilizados, na execução contratual, agregados reciclados, sempre que existir a oferta de tais materiais, capacidade de suprimento e custo inferior em relação aos agregados naturais, inserindo-se na planilha de formação de preços os custos correspondentes.

9.49. A contratada deverá apresentar Licença de Operação emitida pelo órgão ambiental estadual, no caso do Estado do Rio de Janeiro do INEA, para todo material de extração mineral;

9.50. A contratada deverá apresentar a Licença Ambiental - LO - Licença de Operação, do fornecedor que fabricou os artefatos de concreto aplicados na obra;

9.51. Responder por qualquer acidente de trabalho na execução dos serviços, por uso indevido de patentes registradas em nome de terceiros, por danos resultantes de defeitos ou incorreções dos serviços ou dos bens do CONTRATANTE, de seus funcionários ou de terceiros, ainda que ocorridos em via pública junto ao serviço de engenharia.

9.52. Realizar, conforme o caso, por meio de laboratórios previamente aprovados pela fiscalização e sob suas custas, os testes, ensaios, exames e provas que lhe caibam necessárias ao controle de qualidade dos materiais, serviços e equipamentos a serem aplicados nos trabalhos, conforme procedimento previsto nas especificações.

9.53. Providenciar, conforme o caso, as ligações definitivas das utilidades previstas no projeto (água, esgoto, gás, energia elétrica, telefone etc.), bem como atuar junto aos órgãos federais, estaduais e municipais e concessionárias de serviços públicos para a obtenção de licenças e regularização dos serviços e atividades concluídas (ex.: Habite-se, Licença Ambiental de Operação etc.).

CLÁUSULA DÉCIMA- OBRIGAÇÕES PERTINENTES À LGPD

10.1. As partes deverão cumprir a Lei nº 13.709, de 2018 (LGPD), quanto a todos os dados pessoais a que tenham acesso em razão do certame ou do contrato administrativo que eventualmente venha a ser firmado, a partir da apresentação da proposta no procedimento de contratação, independentemente de declaração ou de aceitação expressa.

CLÁUSULA DÉCIMA PRIMEIRA – GARANTIA DE EXECUÇÃO

11.1. Será exigida a garantia da contratação de que tratam os arts. 96 e seguintes da Lei nº 14.133, de 2021, com validade durante a execução do contrato e 90 (noventa) dias após término da vigência contratual, podendo o Contratado optar pela caução em dinheiro ou em títulos da dívida pública, seguro-garantia, fiança bancária ou título de capitalização, em valor correspondente a 5% (cinco por cento) do valor **total** da contratação.

11.1.1. Por se tratar de obra de engenharia, será exigida garantia adicional do fornecedor cuja proposta for inferior a 85% (oitenta e cinco por cento) do valor orçado pela Administração, equivalente à diferença entre este último e o valor da proposta.

11.2. Em caso de opção pelo seguro-garantia, a parte adjudicatária deverá apresentá-la, no máximo, até a data de assinatura do contrato.

11.2.1. A apólice de seguro-garantia permanecerá em vigor mesmo que o Contratado não pague o prêmio nas datas convencionadas.

11.2.2. Caso o adjudicatário não apresente a apólice de seguro de garantia antes da assinatura do contrato, ocorrerá a preclusão do direito de escolha dessa modalidade de garantia.

11.2.3. A apólice de seguro-garantia deverá acompanhar as modificações referentes à vigência do contrato principal mediante a emissão do respectivo endosso pela seguradora.

11.2.4. Será permitida a substituição da apólice de seguro-garantia na data de renovação ou de aniversário, desde que mantidas as condições e coberturas da apólice vigente e nenhum período fique descoberto, ressalvados os períodos de suspensão contratual.

11.2.5. Caso o adjudicatário não opte pelo seguro-garantia ou não apresente a apólice de seguro de garantia antes da assinatura do contrato, deverá apresentar, no prazo máximo de 10 (dez) dias úteis, prorrogáveis por igual período, a critério do Contratante, contado da assinatura do contrato, comprovante de prestação de garantia nas modalidades de caução em dinheiro ou títulos da dívida pública, fiança bancária ou títulos de capitalização.

11.3. Caso seja a garantia em dinheiro a modalidade de garantia escolhida pelo Contratado, deverá ser efetuada em favor do Contratante, em conta específica indicada pela Administração Municipal, com correção monetária.

11.4. Caso a opção seja por utilizar títulos da dívida pública, estes devem ter sido emitidos sob a forma escritural, mediante registro em sistema centralizado de liquidação e de custódia autorizado pelo Banco Central do Brasil, e avaliados pelos seus valores econômicos, conforme definido pelo Ministério competente.

11.5. No caso de garantia na modalidade de fiança bancária, deverá ser emitida por banco ou instituição financeira devidamente autorizada a operar no País pelo Banco Central do Brasil, e deverá constar expressa renúncia do fiador aos benefícios do artigo 827 do Código Civil.

11.6. Na hipótese de opção pelo título de capitalização, a garantia deverá ser custeada por pagamento único, com resgate pelo valor total, sob a modalidade de instrumento de garantia, emitido por sociedades de capitalização regulamente constituídas e autorizadas pelo Governo Federal.

11.6.1. O título de capitalização deverá ser apresentado ao Contratante juntamente com as condições gerais e o número do processo administrativo sob o qual o plano de capitalização foi aprovado pela Susep (art. 8º, III, da Circular SUSEP nº 656, de 11 de março de 2022).

11.7. A garantia assegurará, qualquer que seja a modalidade escolhida, sob pena de não aceitação, o pagamento de:

11.7.1. prejuízos advindos do não cumprimento do objeto do contrato e do não adimplemento das demais obrigações nele previstas;

11.7.2. multas moratórias e punitivas aplicadas pela Administração à contratada; e

11.7.3. obrigações trabalhistas e previdenciárias de qualquer natureza e para com o FGTS, não adimplidas pelo Contratado.

11.8. Em caso de seguro-garantia, a apólice deverá ter cobertura para pagamento direto ao empregado após decisão definitiva em processo administrativo que apure montante líquido e certo a ele devido em razão de inadimplência do Contratado, independentemente de trânsito em julgado de decisão judicial.

11.9. No caso de alteração do valor do contrato, ou prorrogação de sua vigência, a garantia deverá ser ajustada ou renovada, no prazo máximo de 10 (dez) dias úteis, prorrogáveis por igual período, contado da data de assinatura do termo aditivo ou da emissão do apostilamento, seguindo os mesmos parâmetros utilizados quando da contratação.

11.10. Na hipótese de suspensão do contrato por ordem ou inadimplemento da Administração, o Contratado ficará desobrigado de renovar a garantia ou de endossar a apólice de seguro até a ordem de reinício da execução ou o adimplemento pela Administração.

11.11. Se o valor da garantia for utilizado total ou parcialmente em pagamento de qualquer obrigação, o Contratado obriga-se a fazer a respectiva reposição no prazo máximo de 10 (dez) dias úteis, prorrogáveis por igual período, a critério do Contratante, contados da data em que for notificada.

11.12. O Contratante executará a garantia na forma prevista na legislação que rege a matéria.

11.12.1. O emitente da garantia ofertada pelo Contratado deverá ser notificado pelo Contratante quanto ao início de processo administrativo para apuração de descumprimento de cláusulas contratuais.

11.12.2. Caso se trate da modalidade seguro-garantia, ocorrido o sinistro durante a vigência da apólice, sua caracterização e comunicação poderão ocorrer fora desta vigência, não caracterizando fato que justifique a negativa do sinistro, desde que respeitados os prazos prescricionais aplicados ao contrato de seguro, nos termos do art. 20 da Circular Susep n° 662, de 11 de abril de 2022.

11.13. Extinguir-se-á a garantia com a restituição da carta fiança, autorização para a liberação de importâncias depositadas em dinheiro a título de garantia ou anuência ao resgate do título de capitalização, acompanhada de declaração do Contratante, mediante termo circunstanciado, de que o Contratado cumpriu todas as cláusulas do contrato.

11.13.1. A extinção da garantia na modalidade seguro-garantia observará a regulamentação da Susep.

11.13.2. A Administração deverá apurar se há alguma pendência contratual antes do término da vigência da apólice.

11.14. A garantia somente será liberada ou restituída após a fiel execução do contrato ou após a sua extinção por culpa exclusiva da Administração e, quando em dinheiro, será atualizada monetariamente

11.14.1. Em se tratando de serviços executados com dedicação exclusiva de mão de obra, a garantia somente será liberada ante a comprovação de que o Contratado pagou todas as verbas rescisórias decorrentes da contratação, sendo que, caso esse pagamento não ocorra até o fim do segundo mês após o encerramento da vigência contratual, a garantia deverá ser utilizada para o pagamento dessas verbas trabalhistas, incluindo suas repercussões previdenciárias e relativas ao FGTS, observada a legislação que rege a matéria;

11.14.2. Também poderá haver liberação da garantia se a empresa comprovar que os empregados serão realocados em outra atividade de prestação de serviços, sem que ocorra a interrupção do contrato de trabalho;

11.14.3. Por ocasião do encerramento da prestação dos serviços Contratados, a Administração Contratante poderá utilizar o valor da garantia prestada para o pagamento direto aos trabalhadores vinculados ao contrato no caso da não comprovação: (1) do pagamento das respectivas verbas rescisórias ou (2) da realocação dos trabalhadores em outra atividade de prestação de serviços;

11.15. O Contratado autoriza o Contratante a reter, a qualquer tempo, a garantia, na forma prevista neste Projeto Básico.

11.16. O garantidor não é parte para figurar em processo administrativo instaurado pelo Contratante com o objetivo de apurar prejuízos e/ou aplicar sanções à contratada.

11.17. A garantia de execução é independente de eventual garantia do produto ou serviço prevista neste Contrato.

CLÁUSULA DÉCIMA SEGUNDA – INFRAÇÕES E SANÇÕES ADMINISTRATIVAS

12.1. Comete infração administrativa, nos termos da Lei nº 14.133, de 2021, o Contratado que:

12.1.1 der causa à inexecução parcial do contrato;

12.1.2 der causa à inexecução parcial do contrato que cause grave dano à Administração ou ao funcionamento dos serviços públicos ou ao interesse coletivo;

12.1.3 der causa à inexecução total do contrato;

12.1.4 ensejar o retardamento da execução ou da entrega do objeto da contratação sem motivo justificado;

12.1.5 apresentar documentação falsa ou prestar declaração falsa durante a execução do contrato;

12.1.6 praticar ato fraudulento na execução do contrato;

12.1.7. comportar-se de modo inidôneo ou cometer fraude de qualquer natureza;

12.1.8. praticar ato lesivo previsto no art. 5º da Lei nº 12.846, de 1º de agosto de 2013;

12.2. Serão aplicadas ao Contratado que incorrer nas infrações acima descritas as seguintes sanções::

12.2.1 Advertência, quando praticada a infração descrita no item 12.1.1, quando não se justificar a imposição de penalidade mais grave;

12.2.2 Impedimento de licitar e contratar, quando praticada as condutas descritas nos subitens 12.1.2 a 12.1.4, sempre que não se justificar a imposição de penalidade mais grave, e impedirá o responsável de licitar ou contratar no âmbito da Administração Municipal, pelo prazo máximo de 3 (três) anos;

12.2.3 Declaração de inidoneidade para licitar ou contratar, quando praticadas as condutas descritas nos subitens 12.1.5 a 12.1.8, bem como nos casos previstos nos subitem 12.1.2 a 12.1.4, que justifiquem a imposição da penalidade mais grave, e impedirá o responsável de licitar ou contratar no âmbito da Administração Pública direta e indireta de todos os entes federativos, pelo prazo mínimo de 3 (três) anos e máximo de 6 (seis) anos;

12.2.4 Multa**:**

12.2.4.1 Moratória, para as infrações descritas no item 12.1.4, de 0,5% (cinco décimos por cento) por dia de atraso injustificado sobre o valor da parcela inadimplida, até o limite de 10% (dez por cento) da parcela.

12.2.4.2 Moratória de 0,07% (sete centésimos por cento) por dia de atraso injustificado sobre o valor total do contrato, até o máximo de 2% (dois por cento), pela inobservância do prazo fixado para apresentação, suplementação ou reposição da garantia;

12.2.4.2.1 O atraso superior a 25 (vinte e cinco) dias para apresentação, suplementação ou reposição da garantia autoriza a Administração a promover a extinção do contrato por descumprimento ou cumprimento irregular de suas cláusulas, conforme dispõe o inciso I do art. 137 da Lei n. 14.133, de 2021.

12.2.4.3 Compensatória, para as infrações descritas acima nos subitens 12.1.5 a 12.1.8 de 15% (quinze por cento) do valor da contratação;

12.2.4.4 Compensatória, para a inexecução total do contrato prevista acima no subitem 12.1.3, de 10% (dez por cento) do valor da contratação;

12.2.4.5 Compensatória, para a infração descrita acima na alínea 12.1.2, de 10% (dez por cento) a do valor da contratação;

12.2.4.6 Compensatória, em substituição à multa moratória para a infração descrita acima na alínea 12.1.4, de 10% (dez por cento) do valor da contratação;

12.3. A aplicação das sanções previstas neste Contrato não exclui, em hipótese alguma, a obrigação de reparação integral do dano causado ao Contratante.

12.4. Todas as sanções previstas neste Contrato poderão ser aplicadas cumulativamente com a multa.

12.5. Antes da aplicação da multa será facultada a defesa do interessado no prazo de 15 (quinze) dias úteis, contado da data de sua intimação.

12.6. Se a multa aplicada e as indenizações cabíveis forem superiores ao valor do pagamento eventualmente devido pelo Contratante ao Contratado, além da perda desse valor, a diferença será descontada da garantia prestada ou será cobrada judicialmente.

12.7. Previamente ao encaminhamento à cobrança judicial, a multa poderá ser recolhida administrativamente no prazo máximo de 15 (quinze) dias, a contar da data do recebimento da comunicação enviada pela autoridade competente;

12.8. A aplicação das sanções realizar-se-á em processo administrativo que assegure o contraditório e a ampla defesa ao Contratado, observando-se o procedimento previsto no caput e parágrafos do art. 158 da Lei nº 14.133, de 2021, para as penalidades de impedimento de licitar e contratar e de declaração de inidoneidade para licitar ou contratar.

12.8.1 Para a garantia da ampla defesa e contraditório, as notificações serão enviadas eletronicamente para os endereços de e-mail informados na proposta comercial, bem como os cadastrados pela empresa no SICAF.

12.8.2 Os endereços de e-mail informados na proposta comercial e/ou cadastrados no SICAF serão considerados de uso contínuo da empresa, não cabendo alegação de desconhecimento das comunicações a eles comprovadamente enviadas.

12.9. Na aplicação das sanções serão considerados:

12.9.1 a natureza e a gravidade da infração cometida;

12.9.2 as peculiaridades do caso concreto;

12.9.3 as circunstâncias agravantes ou atenuantes;

12.8.4 os danos que dela provierem para o Contratante; e

12.8.5 a implantação ou o aperfeiçoamento de programa de integridade, conforme normas e orientações dos órgãos de controle.

12.10. Os atos previstos como infrações administrativas na Lei nº 14.133, de 2021, ou em outras leis de licitações e contratos da Administração Pública que também sejam tipificados como atos lesivos na Lei nº 12.846, de 2013, serão apurados e julgados conjuntamente, nos mesmos autos, observados o rito procedimental e autoridade competente definidos na referida Lei.

12.11. A personalidade jurídica do Contratado poderá ser desconsiderada sempre que utilizada com abuso do direito para facilitar, encobrir ou dissimular a prática dos atos ilícitos previstos neste Contrato ou para provocar confusão patrimonial, e, nesse caso, todos os efeitos das sanções aplicadas à pessoa jurídica serão estendidos aos seus administradores e sócios com poderes de administração, à pessoa jurídica

sucessora ou à empresa do mesmo ramo com relação de coligação ou controle, de fato ou de direito, com o Contratado, observados, em todos os casos, o contraditório, a ampla defesa e a obrigatoriedade de análise jurídica prévia.

12.12. O Contratante deverá, no prazo máximo de 15 (quinze) dias úteis, contado da data de aplicação da sanção, informar e manter atualizados os dados relativos às sanções por ela aplicadas, para fins de publicidade no Cadastro Nacional de Empresas Inidôneas e Suspensas (CEIS) e no Cadastro Nacional de Empresas Punidas (CNEP), instituídos no âmbito do Poder Executivo Federal;

12.12.1. As penalidades serão obrigatoriamente registradas no SICAF.

12.13. As sanções de impedimento de licitar e contratar e declaração de inidoneidade para licitar ou contratar são passíveis de reabilitação na forma do art. 163 da Lei nº 14.133, de 2021.

12.14. Os débitos do Contratado para com a Administração Contratante, resultantes de multa administrativa e/ou indenizações, não inscritos em dívida ativa, poderão ser compensados, total ou parcialmente, com os créditos devidos pelo referido órgão decorrentes deste mesmo contrato ou de outros contratos administrativos que o Contratado possua com o mesmo órgão ora Contratante, na forma da Instrução Normativa SEGES/ME nº 26, de 13 de abril de 2022;

CLÁUSULA DÉCIMA TERCEIRA – DA EXTINÇÃO CONTRATUAL

13.1. O contrato será extinto quando cumpridas as obrigações de ambas as partes, ainda que isso ocorra antes do prazo estipulado para tanto.

13.2. Se as obrigações não forem cumpridas no prazo estipulado, a vigência ficará prorrogada até a conclusão do objeto, caso em que deverá a Administração providenciar a readequação do cronograma fixado para o contrato.

13.3. Quando a não conclusão do contrato referida no item anterior decorrer de culpa do CONTRATADO:

13.3.1. ficará ele constituído em mora, sendo-lhe aplicáveis as respectivas sanções administrativas; e

13.3.2. poderá a Administração optar pela extinção do contrato e, nesse caso, adotará as medidas admitidas em lei para a continuidade da execução contratual

13.4. O contrato poderá ser extinto antes de cumpridas as obrigações nele estipuladas, ou antes do prazo nele fixado, por algum dos motivos previstos no artigo 137 da Lei nº 14.133, de 2021, bem como amigavelmente, assegurados o contraditório e a ampla defesa.

13.5. Nesta hipótese, aplicam-se também os artigos 138 e 139 da mesma Lei.

13.6. A alteração social ou a modificação da finalidade ou da estrutura da empresa não ensejará a extinção se não restringir sua capacidade de concluir o contrato.

13.7. Se a operação implicar mudança da pessoa jurídica contratada, deverá ser formalizado termo aditivo para alteração subjetiva.

13.8. O termo de extinção, sempre que possível, será precedido:

13.8.1. Do balanço dos eventos contratuais já cumpridos ou parcialmente cumpridos;

13.8.2. Da relação dos pagamentos já efetuados e ainda devidos;

13.8.3. Das indenizações e multas.

13.9. A extinção do contrato não configura óbice para o reconhecimento do desequilíbrio econômico-financeiro, hipótese em que será concedida indenização por meio de termo indenizatório.

13.10. O CONTRATANTE poderá ainda:

13.10.1. nos casos de obrigação de pagamento de multa pelo CONTRATADO, reter a garantia prestada a ser executada, conforme legislação que rege a matéria; e

13.10.2. nos casos em que houver necessidade de ressarcimento de prejuízos causados à Administração, nos termos do inciso IV do art. 139 da Lei n.º 14.133, de 2021, reter os eventuais créditos existentes em favor do CONTRATADO decorrentes do contrato.

13.11. O contrato poderá ser extinto caso se constate que o CONTRATADO mantém vínculo de natureza técnica, comercial, econômica, financeira, trabalhista ou civil com dirigente do órgão ou entidade contratante ou com agente público que tenha desempenhado função na licitação, ou atue na fiscalização ou na gestão do contrato, ou que deles seja cônjuge, companheiro ou parente em linha reta, colateral ou por afinidade, até o terceiro grau.

CLÁUSULA DÉCIMA QUARTA – ALTERAÇÕES

14.1. Eventuais alterações contratuais reger-se-ão pela disciplina dos arts. 124 e seguintes da Lei nº 14.133, de 2021.

14.2. O CONTRATADO é obrigado a aceitar, nas mesmas condições contratuais, os acréscimos ou supressões que se fizerem necessários, até o limite de 25% (vinte e cinco por cento) do valor inicial atualizado do contrato, e, no caso de reforma de edifício ou de equipamento, o limite para os acréscimos será de 50% (cinquenta por cento).

14.3. As supressões resultantes de acordo celebrado entre as partes contratantes poderão exceder o limite de 25% (vinte e cinco por cento) do valor inicial atualizado do contrato.

14.4. As alterações contratuais deverão ser promovidas mediante celebração de termo aditivo, submetido à prévia aprovação da consultoria jurídica do CONTRATANTE, salvo nos casos de justificada necessidade de antecipação de seus efeitos, hipótese em que a formalização do aditivo deverá ocorrer no prazo máximo de 1 (um) mês.

14.5. Registros que não caracterizam alteração do contrato podem ser realizados por simples apostila, dispensada a celebração de termo aditivo, na forma do art. 136 da Lei nº 14.133, de 2021.

CLÁUSULA DÉCIMA QUINTA – DOTAÇÃO ORÇAMENTÁRIA

15.1. As despesas decorrentes da presente contratação correrão à conta de recursos específicos consignados no Orçamento Geral do Município deste exercício, na dotação abaixo discriminada:

I) Gestão/unidade: Secretaria Municipal de Obras e Serviços Públicos;
II) Fonte de recursos: 172000 / 15010001
III) Programa de trabalho: 10035.15.451.3502.1.005;
IV) Elemento de despesa: 44.90.51; e
V) Nota de empenho: [...];

CLÁUSULA DÉCIMA SEXTA – DOS CASOS OMISSOS

16.1. Os casos omissos serão decididos pelo CONTRATANTE, segundo as disposições contidas na Lei nº 14.133, de 2021, e demais normas aplicáveis e, subsidiariamente, segundo as disposições contidas na Lei nº 8.078, de 1990 – Código de Defesa do Consumidor – e normas e princípios gerais dos contratos.

CLÁUSULA DÉCIMA SÉTIMA – PUBLICAÇÃO

17.1. Incumbirá ao CONTRATANTE divulgar o presente instrumento no Portal Nacional de Contratações Públicas (PNCP), na forma prevista no art. 94 da Lei 14.133, de 2021, bem como no respectivo sítio oficial na Internet, em atenção ao art. 91, *caput,* da Lei n.º 14.133, de 2021, e ao art. 8º, §2º, da Lei n. 12.527, de 2011.

CLÁUSULA DÉCIMA OITAVA– FORO

18.1. Fica eleito o Foro da Cidade de Cantagalo, para dirimir os litígios que decorrerem da execução deste Termo de Contrato que não puderem ser compostos pela conciliação, conforme art. 92, §1º, da Lei nº 14.133, de 2021.

[Local], [dia] de [mês] de [ano].

Representante legal do CONTRATANTE

Representante legal do CONTRATADO

TESTEMUNHAS:

1-

2-

ANEXO III

MODELO DE CARTA DE APRESENTAÇÃO DA PROPOSTA DE PREÇO

....., ... de ..... de ..... (local e data).

Prezados Senhores:

Temos a satisfação de apresentar nossa proposta de preço, anexa, que perfaz o montante de R$ <valor> (<valor extenso>), referente à Concorrência Eletrônica nº. 90098/2026, para a realização dos serviços de reforço estrutural da ponte da Rua Domingos de Souza, 1º Distrito de Cantagalo-RJ, nos termos, condições e exigências estabelecidas no Edital e Anexos.

Vale ressaltar que:

1. Nos preços apresentados já estão inclusos todos os tributos, taxas e demais encargos fiscais, trabalhistas, previdenciários, sociais e comerciais, além de todos os custos com mão de obra, EPI, transportes de nosso pessoal e de materiais, todos os custos direta ou indiretamente relacionados com o objeto da licitação e relacionados com a plena execução do que foi ofertado;

2. O período de validade da proposta é de 60 (sessenta) dias, corridos e contados a partir da data limite para sua apresentação;

3. Esta empresa se compromete a manter disponível a equipe e condições técnicas, nos termos da proposta apresentada;

4. Esta empresa se responsabiliza pela plena execução do objeto licitado e aceita integralmente e sem reservas as condições estabelecidas no edital e seus anexos.

5. A Planilha Orçamentária faz parte desta proposta, onde estão detalhados os valores por itens.

Confirmo que estou ciente de todas as minhas obrigações estabelecidas no edital e que autorizo o pagamento ser feito diretamente as respectivas empresas.

Atenciosamente,

.....
Assinatura do representante legal
Nome:
Cargo:
Documento de identidade:

NOTA:
O documento deverá ser preparado em papel timbrado da licitante.

PREFEITURA DE CANTAGALO
União e Trabalho
SECRETARIA MUNICIPAL DE ADMINISTRAÇÃO

Proc: _____ Fls:_____

Ass:_____

Setor de Licitações

ANEXO IV

DECLARAÇÃO DE ENQUADRAMENTO COMO BENEFICIADA PELA LEI COMPLEMENTAR Nº 123/2006

À Prefeitura Municipal de Cantagalo
Concorrência Eletrônica: 90098/2026
Processo: 3405/2026

Objeto: Contratação de empresa especializada para a realização dos serviços de reforço estrutural da ponte da Rua Domingos de Souza, 1º Distrito de Cantagalo-RJ, nos termos, condições e exigências estabelecidas neste Edital e Anexos.

A empresa xxxxxxxxxx, inscrita no CNPJ nº xxxxxxx, por intermédio de seu representante legal o (a) Sr.(a)xxxxxxxxxxxx, portador(a) da Carteira de Identidade nº xxxxxxx do CPF nº xxxxxx, DECLARA, sob as penas da lei, que no ano-calendário de realização da licitação, ainda não celebrou contratos com a Administração Pública cujos valores somados extrapolem a receita bruta máxima admitida para fins de enquadramento como empresa de pequeno porte, nos termos do § 2º, art. 4º da Lei nº 14.133/2021 .

_____, em ____ de _____ 2026.

(representante legal).

Proc: _____ Fls: _____

Ass:_____

SETOR DE LICITAÇÕES
ANEXO V
MODELO DE DECLARAÇÃO CONJUNTA

À PREFEITURA MUNICIPAL CANTAGALO

A AGENTE DE CONTRATAÇÃO

EDITAL DE CONCORRÊNCIA Nº 90098/2026

Eu, <Representante Legal devidamente qualificado> da <Nome da Empresa>, CNPJ/MF Nº <nº CNPJ>, sediada,<endereço completo>, DECLARO, para os devidos fins e sob as penas da Lei, que a empresa:

a) Cumpre plenamente os requisitos de habilitação exigidos no Edital do Concorrência Eletrônica em epígrafe e seus anexos, estando ciente de todos os seus termos;

b) Apresenta proposta que compreende a integralidade dos custos para atendimento dos direitos trabalhistas assegurados na Constituição Federal, nas leis trabalhistas, nas normas infralegais, nas convenções coletivas de trabalho e nos termos de ajustamento de conduta vigentes na data de sua entrega em definitivo e que cumpre plenamente os requisitos de habilitação definidos no instrumento convocatório;

c) Não emprega menor de 18 anos em trabalho noturno, perigoso ou insalubre e não emprega menor de 16 anos, salvo menor, a partir de 14 anos, na condição de aprendiz, nos termos do art. 7°, XXXIII, da Constituição Federal;

d) Não possui empregados executando trabalho degradante ou forçado, observando o disposto nos incisos III e IV do art. 1º e no inciso III do art. 5º da Constituição Federal;

e) Não possuí em seu quadro de empregados, servidores públicos exercendo funções de gerência, administração ou tomada de decisão.

f) Até a presente data não possui fatos impeditivos para habilitação, bem como não nos encontramos em estado de Inidoneidade declarado ou suspensivo, pela administração, e que não estamos sujeitos a qualquer impedimento legal para licitar ou contratar com a Administração, ciente da obrigatoriedade de declarar ocorrências posteriores.

g) Tem ciência que "a falsidade de declaração prestada objetivando benefícios na presente licitação, caracterizará o crime de que trata o Art. 299 do Código Penal, sem prejuízo do enquadramento em outras figuras penais e das sanções administrativas previstas na Lei n˚ 14.133/21.

h) Teve acesso a todos os documentos que compõem o Edital e tomou conhecimento de todas as informações, condições locais e grau de dificuldade para o execução da obra, dando concordância a todas as condições desta Licitação de Concorrência, sem restrições de qualquer natureza e de que, vencedor desta Licitação, executará o objeto desta licitação, pelo preço proposto e de acordo com as normas deste certame licitatório.

Cantagalo, em <dia> de <mês> 2026.

(representante legal)

PREFEITURA DE CANTAGALO
União e Trabalho
SECRETARIA MUNICIPAL DE ADMINISTRAÇÃO

Proc: _____ Fls: _____

Ass:

SETOR DE LICITAÇÃO

ANEXO VI

DECLARAÇÃO DE NÃO COMPARECIMENTO À VISITA TÉCNICA
(OBRIGATÓRIA SE NÃO REALIZAR A VISITA)

À Prefeitura Municipal de Cantagalo
Concorrência Eletrônica: 90098/2026
Processo: 3405/2026

Objeto: Contratação de empresa especializada para a realização dos serviços de reforço estrutural da ponte da Rua Domingos de Souza – 1º Distrito de Cantagalo-RJ, nos termos, condições e exigências estabelecidas neste Edital e Anexos.

Eu, <Responsável Técnico devidamente qualificado> da empresa <nome da empresa>, DECLARO, sob as penas da Lei, que NÃO visitei o local onde será executado o/a <descrição do objeto da licitação>, por opção própria, assumindo assim que CONCORDO com todas as condições estabelecidas no Edital e seus Anexos, e que ainda, assumo toda e qualquer responsabilidade pela ocorrência de eventuais prejuízos em virtude de sua omissão na verificação das condições do local de execução do objeto do certame. Desta forma, declaro que estou ciente de que o preço proposto pela empresa está de acordo com as exigências do edital e seus anexos, e assim, dentro desta proposta, assumimos o compromisso de honrar plenamente todas as exigências do instrumento convocatório n.º 90098/2026, sem quaisquer direitos a reclamações futuras, sob a alegação de quaisquer desconhecimentos quanto as particularidades do objeto.

DECLARO, também, estar ciente de que os quantitativos no orçamento apresentado utilizados na elaboração da proposta são de nossa inteira responsabilidade, não cabendo qualquer tipo de reclamação posterior por parte da empresa quanto a estes valores.

_____, em ____ de _____ 2026.

<Assinatura do responsável técnico da empresa>
<NOME DO RESPONSÁVEL TÉCNICO DA EMPRESA>
<CARGO/FUNÇÃO QUE OCUPA NA EMPRESA>
CPF nº:
RG nº:

<Assinatura do representante legal da empresa >
<NOME REPRESENTANTE LEGAL DA EMPRESA>
<CARGO/FUNÇÃO QUE OCUPA NA EMPRESA>
CPF nº:
RG nº:

PREFEITURA DE CANTAGALO
União e Trabalho
SECRETARIA MUNICIPAL DE ADMINISTRAÇÃO

Proc: _____ Fls:_____

Ass:_____

ANEXO VII
DECLARAÇÃO DE VISTORIA PRÉVIA

À Prefeitura Municipal de Cantagalo
Pregão Eletrônico: 90098/2026
Processo: 3405/2026
Objeto: Contratação de empresa especializada para a realização dos serviços de reforço estrutural da ponte da Rua Domingos de Souza, 1º Distrito de Cantagalo-RJ, nos termos, condições e exigências estabelecidas neste Edital e Anexos.

A empresa <razão social da empresa>, CNPJ <nº cnpj>, por intermédio de seu representante o(a) Sr(a) <nome representante legal da empresa>, RG <identidade representante legal da empresa> e CPF <cpf representante legal da empresa> DECLARA, para fins de participação na Concorrência Eletrônica <nº e ano da Concorrência Eletrônica >, que conhece e vistoriou os Locais de Prestação de Serviços relacionados no Termo de Referência, tomando conhecimento de todas as informações e das condições locais para o cumprimento das obrigações objeto da licitação.

_____ de_____ de 2026.

<Assinatura do responsável técnico da empresa>
<NOME DO RESPONSÁVEL TÉCNICO DA EMPRESA>
<CARGO/FUNÇÃO QUE OCUPA NA EMPRESA>
CPF nº:
RG nº:

<Assinatura do representante legal da empresa >
<NOME REPRESENTANTE LEGAL DA EMPRESA>
<CARGO/FUNÇÃO QUE OCUPA NA EMPRESA>
CPF nº:
RG nº:

Proc: _____ Fls:_____

Ass:_____

Setor de Licitações

ANEXO VIII

MODELO DE DECLARAÇÃO FORMAL DE INDICAÇÃO E ANUÊNCIA DO RESPONSÁVEL TÉCNICO QUE ACOMPANHARÁ A EXECUÇÃO DOS SERVIÇOS DE QUE TRATA O OBJETO

[Nome da Sua Empresa], CNPJ nº [CNPJ da Sua Empresa], situado à [Endereço da Sua Empresa], por seu representante legal [ou procurador ou responsável credenciado] da empresa [Seu Nome], CPF nº [Seu CPF], doravante denominado "Proponente", para fins de participação nesta licitação, vem, por meio desta declaração formal, indicar que o(s) profissional(is) responsável(eis) por acompanhar(em) a execução do objeto do contrato que vier a ser celebrado com esta empresa por força da Concorrência Eletrônica nº 90098/2026, promovido pela(o) [Nome do Órgão], conforme especificado no processo [número do processo], será(ão):

Nome: [Seu Nome]

CPF: [Seu CPF]

Número de Registro na Entidade Profissional Competente: [Número do Registro]

Área de Atuação: [Especificar a área de atuação, se aplicável]

Esta declaração é prestada de boa fé e de forma voluntária, assumindo a responsabilidade pela minha atuação como responsável técnico nos termos descritos acima.

Sem mais para o momento, firmo a presente declaração.

Dados e Locais: [Cidade], [Dados]

[Seu Nome] [Seu CPF] [Nome da Sua Empresa] CNPJ: [CNPJ da Sua Empresa]